Scan 68 series

Gratulujemy Państwu zakupu nowego pieca Scan opalanego drewnem

Zakupiliście Państwo piec jednego z wiodących w Europie producentów kominków opalanych drewnem i jesteśmy pewni, że korzystanie z naszego pieca dostarczy Państwu wiele lat zadowolenia z zakupu. Jednak aby jak najlepiej wykorzystać swój piec ważnym jest, by przestrzegać naszych porad i wskazówek.

Przed rozpoczęciem montażu pieca, prosimy o dokładne zapoznanie się z niniejszą „Instrukcją montażu i obsługi".

Numer seryjny urządzenia

Podczas kontaktu z firmą Scan prosimy o podanie numeru seryjnego urządzenia.

Spis treści

Dane techniczne 3
- Instalacja
- Bezpieczeństwo
- Dane techniczne i wymiary
- Rysunek techniczny Scan 68 z wymiarami
- Numer seryjny urządzenia
- Tabliczka znamionowa

Montaż 10
- Wyposażenie dodatkowe
- Pakiet serwisowy
- Luźne części
- Usuwanie opakowania (Rozpakowywanie)
- Demontaż sprężyny mechanizmu automatycznego zamykania drzwi pieca
- Montaż podstawy/montaż na ścianie
- Nośność podłoża pod kominkiem
- Płyta podłogowa
- Ustawianie pieca
- Położenie względem mebli
- Położenie względem materiałów palnych, na przykładzie niezaizolowanej rury dymowej
- Położenie względem materiałów palnych, na przykładzie zaizolowanej rury dymowej
- Ustawienie wysokości kominka
- Podłączenie do już istniejącego komina lub komina prefabrykowanego
- Podłączenie pieca do komina stalowego
- Specyfikacja wymagań dla komina
- Podłączenie z kolanem 90°
- Króciec dymowy / górny wylot spalin
- Króciec dymowy / tylny wylot spalin
- Dopływ świeżego powietrza z zewnątrz budynku
- System zamkniętego spalania
- Montaż płyt z kamienia naturalnego

Wyposażenie dodatkowe 27
- Element High Top
- Masa akumulacyjna

Instrukcja użytkowania 31
- Technologia czystego spalania (CB)
- Powietrze pierwotne
- Powietrze wtórne
- Płyty dopalające – deflektor dymowy
- Popielnik
- Element High Top

Instrukcja palenia 32
- Rozpalanie
- Obchodzenie się z opałem

Konserwacja pieca 34
- Komora spalania

Wykrywanie i usuwanie usterek 38

Gwarancja 39

Instalacja

Właściciel domu, w którym ma zostać zamontowany nowy kominek lub piec, odpowiada za przestrzeganie wszystkich wymaganych warunków instalacji i montażu urządzenia. Jest on także odpowiedzialny za stosowanie się do zaleceń dotyczących montażu i obsługi, które zostały wyszczególnione i opisane w niniejszej instrukcji.

Są Państwo też odpowiedzialni za wezwanie kominiarza, który ma za zadanie przeprowadzić inspekcję i zatwierdzić instalację.

By zapewnić możliwie jak najlepsze osiągi i warunki bezpieczeństwa w eksploatacji, powinni Państwo wezwać profesjonalnego montażystę. Nasz Przedstawiciel SCAN jest w posiadaniu stosownych informacji i będzie w stanie polecić Państwu wykwalifikowanego montażystę w Państwa regionie. By uzyskać informacje na temat Przedstawicieli SCAN zapraszamy na stronę: www.scan.dk.

Bezpieczeństwo

Wszelkie zmiany w urządzeniu wprowadzone przez Przedstawiciela Scan, montażystę lub użytkownika, mogą skutkować nieprawidłowym działaniem urządzenia, co w efekcie może obniżyć bezpieczeństwo eksploatacji takiego kominka. Powyższe odnosi się także do montowania wyposażenia dodatkowego, które nie zostało zakupione bezpośrednio od Scan A/S. Ma to także zastosowanie w przypadku demontażu, bądź też usunięcia wszelkich części, które mają kluczowe znaczenie zarówno dla poprawnego i bezawaryjnego działania kominka, jak i zapewnienia bezpieczeństwa eksploatacji.

Scan 68 Series

Uwaga. Istnieje możliwość wyboru wyposażenia takiego jak element High Top, kamień naturalny, masa akumulacyjna lub drzwiczki dla danych modeli.

Model bez szyb bocznych

Numer modelu	Model	Aluminium		Płyty z kamienia naturalnego	Opcje		
		Alu	Czarny		High Top	HSS	Drzwiczki
68-1	Model wiszący		✓				
68-2	Model wiszący	✓					
68-3	Piec na nodze		✓				
68-4	Piec na nodze	✓					
68-5	Podst. przestrzałowa		✓				✓
68-6	Podst. przestrzałowa	✓					✓
68-13	Piec kompletny		✓		✓	✓	
68-14	Piec kompletny	✓			✓	✓	

Model z szybami bocznymi

68-7	Model wiszący		✓				
68-8	Model wiszący	✓					
68-9	Piec na nodze		✓				
68-10	Piec na nodze	✓					
68-11	Podst. przestrzałowa		✓				✓
68-12	Podst. przestrzałowa	✓					✓

Model wiszący

(Wersja bez szyb bocznych)

Piec na nodze

Piec z podstawą przestrzałową

Piec kompletny

(Wersja ze stalowymi płytami bocznymi)

Piec kompletny High Top

Piec kompletny

Piec kompletny High Top

Model wiszący

(Wersja z szybami bocznymi)

Piec na nodze

Piec z podstawą przestrzałową

Dane techniczne i wymiary

Materiały: .....płyta stalowa, żeliwo, płyta z blachy ocynkowanej, wermikulit

Wykończenie powierzchni: ..... farba Senotherm

Maks długość polan: ..... 33 cm

Masa modelu Scan 68-1/2/7/8 : .....ok. 98 kg

Masa modelu Scan 68-3/4/9/10 : .....ok. 105 kg

Masa modelu Scan 68-5/6/11/12 : .....ok. 107 kg

Masa modelu Scan 68-13/14 : .....ok. 110 kg

Króciec dymowy – średnica wewnętrzna: .....144 mm

Króciec dymowy – średnica zewnętrzna: .....148 mm

Homologacja: ..... palenie okresowe

Uwaga!
By uzyskać optymalne warunki eksploatacji należy stosować metodę rozpalania 'z góry na dół' – patrz strona 30.

Przeprowadzony test urządzenia zgodny z normą EN 13240

Palenie okresowe oznacza codzienną eksploatację kominka na drewno. Innymi słowy, ogień musi wypalić się do żaru przed ponownym dołożeniem opału do kominka.

Seria SCAN 68 została stworzona i powstała w zgodzie z homologacją tego typu urządzeń określonych w instrukcji montażu i obsługi dołączonej do niniejszego pieca.

Deklaracja Właściwości Użytkowych jest dostępna na stronie www.scan.dk.

Scan 68	Dane techniczne	Jednostka
Emisja CO w 13% O_2	0,06	%
Emisja CO w 13% O_2	785	mg/m^3
Pył w 13% O_2	12	mg/m^3
No_x w 13% O_2	91	mg/m^3
Wydajność	79	%
Moc nominalna	5	kW
Temperatura spalin według normy EN 13240	248	°C
Ilość dymu	5,4	g/sek
Podciśnienie według normy EN 13240	12	Pa
Zalecana wartość podciśnienia w króćcu	17	Pa
Wymagana ilość powietrza do spalania	16,56	m^3/h
Opał		drewno
Zużycie opału	1,6	kg/h
Ilość opału	1,25	kg

Rysunek techniczny z wymiarami Scan 68-1, Scan 68-2, Scan 68-7 + Scan 68-8

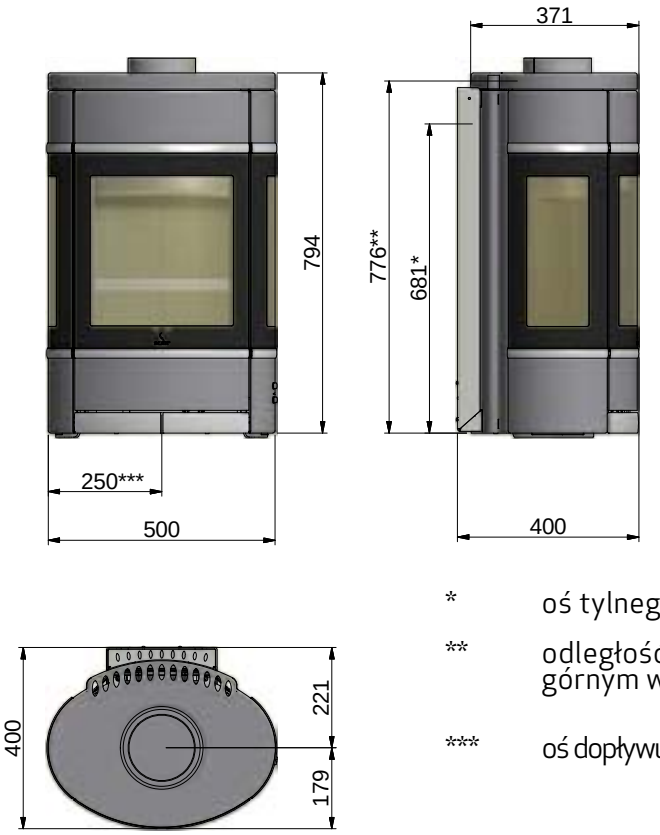

* oś tylnego wylotu spalin

** odległość do początku króćca przy górnym wylocie spalin

*** oś dopływu świeżego powietrza

Rysunek techniczny z wymiarami Scan 68-3, Scan 68-4, Scan 68-9 + Scan 68-10

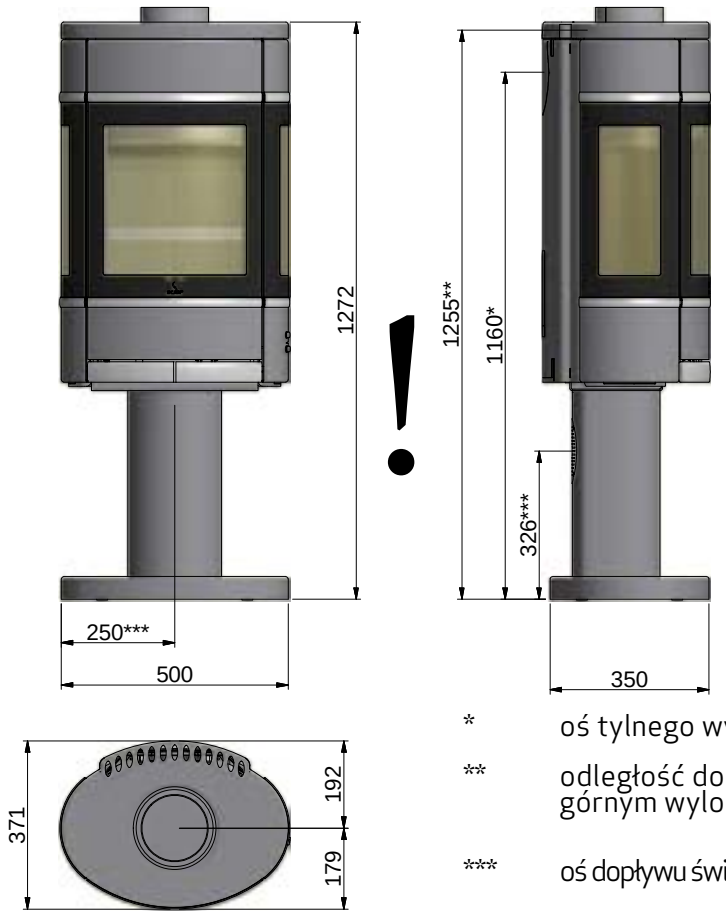

* oś tylnego wylotu spalin

** odległość do początku króćca przy górnym wylocie spalin

*** oś dopływu świeżego powietrza

Rysunek techniczny z wymiarami Scan 68-5, Scan 68-11 + Scan 68-12

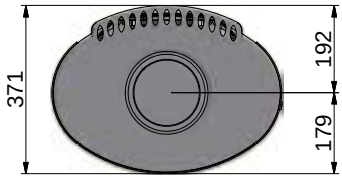

* oś tylnego wylotu spalin

** odległość do początku króćca przy górnym wylocie spalin

*** oś dopływu świeżego powietrza

Rysunek techniczny z wymiarami Scan 68-13+ Scan 68-14

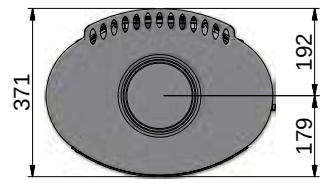

* oś tylnego wylotu spalin

** odległość do początku króćca przy górnym wylocie spalin

*** oś dopływu świeżego powietrza

Rysunek techniczny z wymiarami Scan 68-13 HT + Scan 68-14 HT

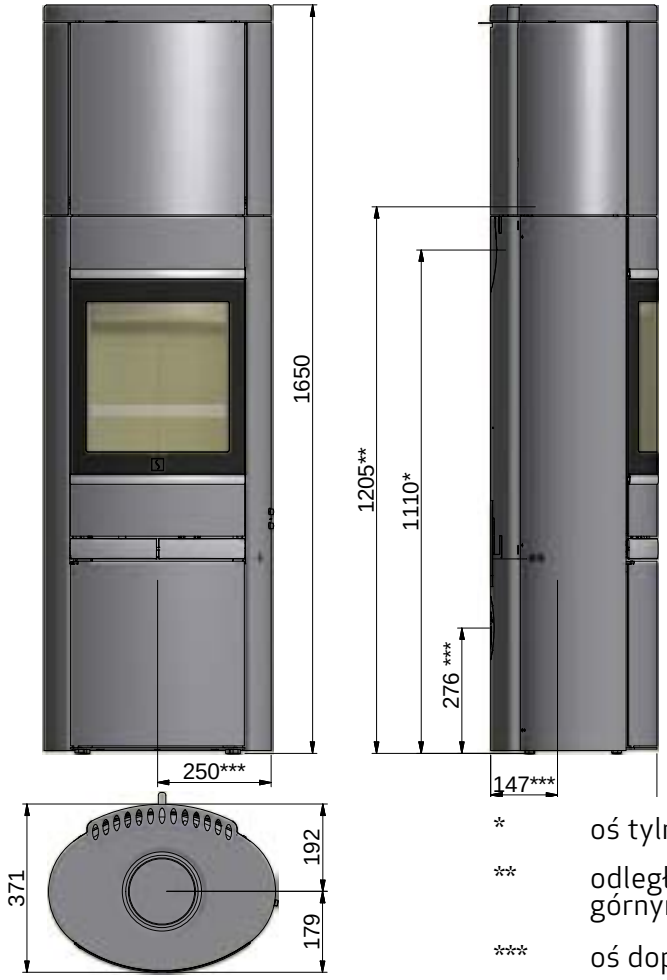

* oś tylnego wylotu spalin

** odległość do początku króćca przy górnym wylocie spalin

*** oś dopływu świeżego powietrza

Rysunek techniczny z wymiarami Scan 68-15 + Scan 68-16

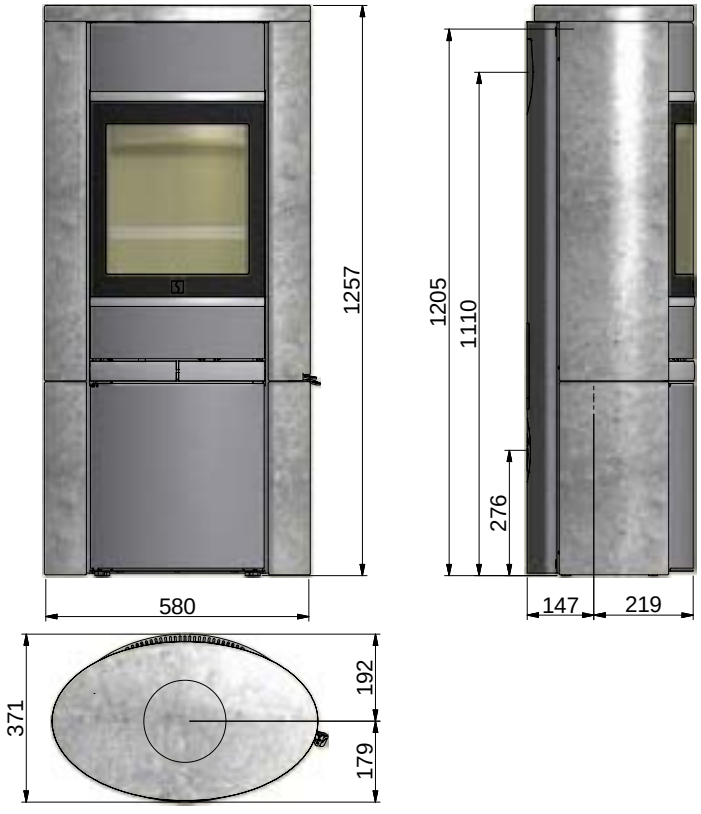

Rysunek techniczny z wymiarami Scan 68-15 HT + Scan 68-16 HT

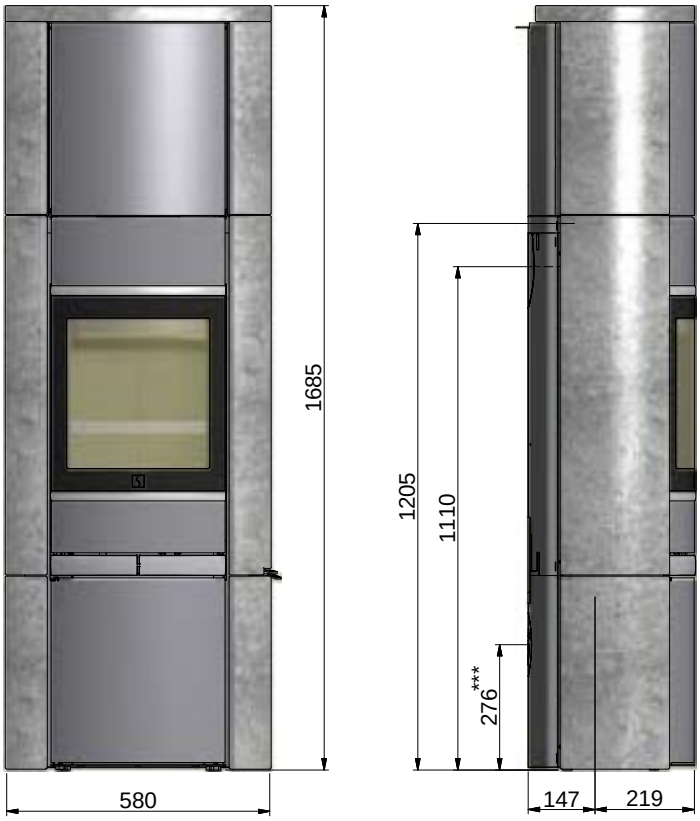

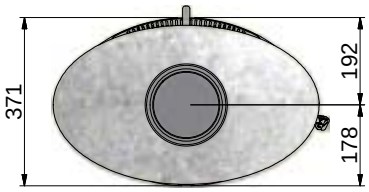

* oś tylnego wylotu spalin

** odległość do początku króćca przy górnym wylocie spalin

*** oś dopływu świeżego powietrza

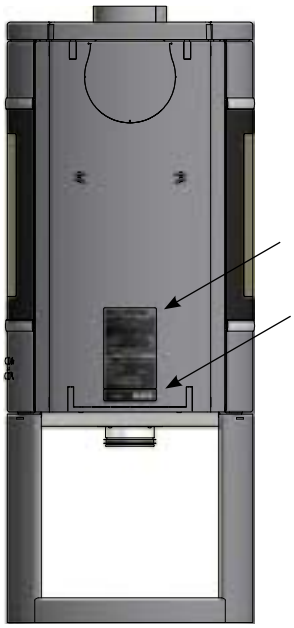

Tabliczki znamionowe

Wszystkie urządzenia firmy SCAN opalane drewnem są zaopatrzone w tabliczkę znamionową, która określa zatwierdzone standardy i położenie urządzenia względem materiałów palnych.

Niniejsza tabliczka znajduje się z tyłu kominka.

Ważne!

Należy zastąpić tabliczkę znamionową tą, która została załączona do instrukcji obsługi niniejszego urządzenia.

Numer seryjny urządzenia

Wszystkie urządzenia firmy Scan zostały zaopatrzone w numer seryjny urządzenia.
Numer seryjny urządzenia znajduje się na tylnej ścianie pieca.

Zalecamy przepisanie tego numeru na pierwszą stronę niniejszej instrukcji, gdyż numer ten będzie wymagany przy każdym kontakcie z Państwa Przedstawicielem firmy Scan A/S.

Scan 68-1UK and 68-2UK

Naścienny piec do użytku domowego opalany paliwem

Norma: EN 13240 DoP 90068604

Odległości minimalne do materiałów łatwopalnych
Nie montować na materiałach łatwopalnych
Bok: 400mm –Przód: 1100mm

Emisja CO przy 13% O2:	0,06%	785 mg/Nm³
Pył przy13% O2:		12 mg/Nm³
Temperatura spalin:		248°C
Nominalny uzysk cieplny:		5 kW
Wydajność:		79%
Typ opału:		drewno
Operation type:		okresowe

Urządzenie może działać przy wspólnym kanale spalinowym.

Państwo	Klasyfikacja	Certyfikat/norma	Zatwierdzono przez
	Intermittent	EN 13240	Teknologisk Institut
UK		300-ELAB-2100-EN-U	Teknologisk Institut

Postępować według kroków opisanych w instrukcji obsługi i montażu.
Używać jedynie zalecanego typu opału.

1000 Scan A/S DK 5492 Vissenbjerg 10-2014

Scan 68-7UK i 68-8UK

Naścienny piec do użytku domowego opalany paliwem

Norma: EN 13240 DoP 90068605

Odległości minimalne do materiałów łatwopalnych
Nie montować na materiałach łatwopalnych
Bok: 500mm –Przód: 950mm

Emisja CO przy 13% O2:	0,06%	785 mg/Nm³
Pył przy13% O2:		12 mg/Nm³
Temperatura spalin:		248°C
Nominalny uzysk cieplny:		5 kW
Wydajność:		79%
Typ opału:		drewno
Operation type:		okresowe

Urządzenie może działać przy wspólnym kanale spalinowym.

Państwo	Klasyfikacja	Certyfikat/norma	Zatwierdzono przez
	Intermittent	EN 13240	Teknologisk Institut
UK		300-ELAB-2100-EN-U	Teknologisk Institut

Postępować według kroków opisanych w instrukcji obsługi i montażu.
Używać jedynie zalecanego typu opału.

1000 Scan A/S DK 5492 Vissenbjerg 10-2014

Scan 68-3-4-5-6-13-14-15-16UK

Wolnostojący kominek do użytku domowego opalany paliwem stałym

Norma: EN 13240 DoP 90068606

Odległości minimalne do materiałów łatwopalnych
Nie montować na materiałach łatwopalnych
Bok: 400mm – Tył: 150mm – Przód: 1100mm

Emisja CO przy 13% O2:	0,06%	785 mg/Nm³
Pył przy13% O2:		12 mg/Nm³
Temperatura spalin:		248°C
Nominalny uzysk cieplny:		5 kW
Wydajność:		79%
Typ opału:		drewno
Operation type:		okresowe

Urządzenie może działać przy wspólnym kanale spalinowym.

Państwo	Klasyfikacja	Certyfikat/norma	Zatwierdzono przez
	Intermittent	EN 13240	Teknologisk Institut
UK		300-ELAB-2100-EN-U	Teknologisk Institut

Postępować według kroków opisanych w instrukcji obsługi i montażu.
Używać jedynie zalecanego typu opału.

1000 Scan A/S DK 5492 Vissenbjerg 10-2014

Scan 68-9-10-11-12UK

Wolnostojący kominek do użytku domowego opalany paliwem stałym

Norma: EN 13240 DoP 90068607

Odległości minimalne do materiałów łatwopalnych
Nie montować na materiałach łatwopalnych
Bok: 500mm – Tył: 150mm – Przód: 950mm

Emisja CO przy 13% O2:	0,06%	785 mg/Nm³
Pył przy13% O2:		12 mg/Nm³
Temperatura spalin:		248°C
Nominalny uzysk cieplny:		5 kW
Wydajność:		79%
Typ opału:		drewno
Operation type:		okresowe

Urządzenie może działać przy wspólnym kanale spalinowym.

Państwo	Klasyfikacja	Certyfikat/norma	Zatwierdzono przez
	Intermittent	EN 13240	Teknologisk Institut
UK		300-ELAB-2100-EN-U	Teknologisk Institut

Postępować według kroków opisanych w instrukcji obsługi i montażu.
Używać jedynie zalecanego typu opału.

1000 Scan A/S DK 5492 Vissenbjerg 10-2014

Wyposażenie dodatkowe

- Mała, szklana lub stalowa płyta podłogowa
- Duża, szklana lub stalowa płyta podłogowa
- Drzwiczki dla modelu z podstawą przestrzałową.
- Króciec dymowy 150 mm
- Element High Top (Scan 68-13/14)
- Element High Top (Scan 68-15/16)
- Masa akumulacyjna dla modelu w wersji z elementem High Top
- Zestaw kotwiący dla modelu Scan 68 w wersji z elementem High Top

Pakiet serwisowy

Pakiet serwisowy zawiera następujące elementy:

- Króciec wylotu spalin (nie używany z modelem Scan 68)
- Uszczelnienie
- Zamocowanie zabezpieczające (nie używane z modelem Scan 68)
- Zapewniające bezpieczeństwo w trakcie transportu plastikowe zatyczki umieszczane w otworze na spodzie pieca
- Rozmaite narzędzia
- Rękawicę
- Rozpałkę do pierwszego palenia

Luźne części

- Pakiet serwisowy
- 150 mm króciec dymowy
- Pierścień ozdobny dla górnego wylotu spalin
- Złączka przejściowa M5x10mm (UK) – **Patrz strona 37.**
- 4 śruby M5x10mm

Usuwanie opakowania

Państwa piec Scan jest dostarczany w następującym opakowaniu:

Drewniane opakowanie: drewniane opakowanie może być ponownie użyte. Gdy to drewniane opakowanie zostało zużyte, może być oddane do spalenia. Dwutlenek węgla, będący produktem procesu spalania nie jest szkodliwy dla środowiska. Opakowanie może też być poddane recyklingowi.

Opakowanie ze styropianu: może być poddane recyklingowi

lub wyrzucone na śmieci.

Pianka: może być poddane recyklingowi lub wyrzucone na śmieci.

Worki foliowe: mogą być poddane recyklingowi lub wyrzucone na śmieci.

Folia stretch/folia z tworzywa sztucznego: może być poddana recyklingowi lub wyrzucona na śmieci.

Prosimy o usunięcie zabezpieczenia

Demontaż sprężyny mechanizmu automatycznego zamykania drzwi pieca

Piec jest zaopatrzony w sprężynę, która automatycznie domyka drzwiczki pieca. Sprężyna może zostać wymontowana przy pomocy szczypiec.

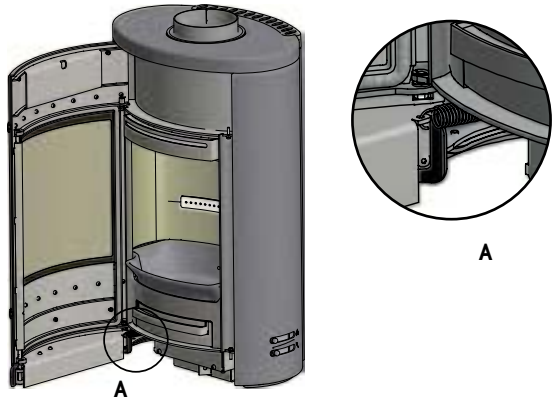

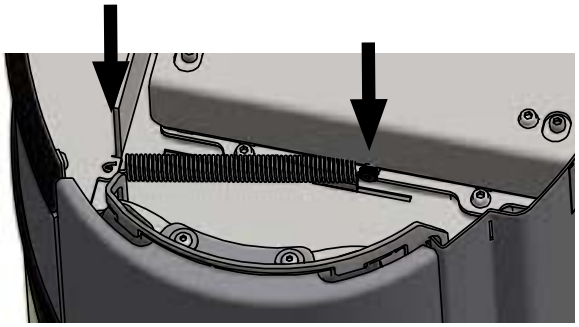

Widok od spodu.

Wsporniki transportowe

Przed rozpoczęciem montażu należy upewnić się, czy piec nie ma żadnych widocznych uszkodzeń.

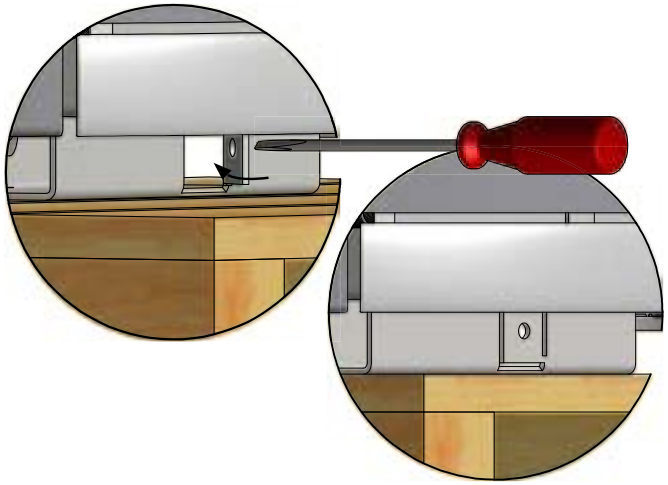

Pociągnąć do tyłu i unieść.

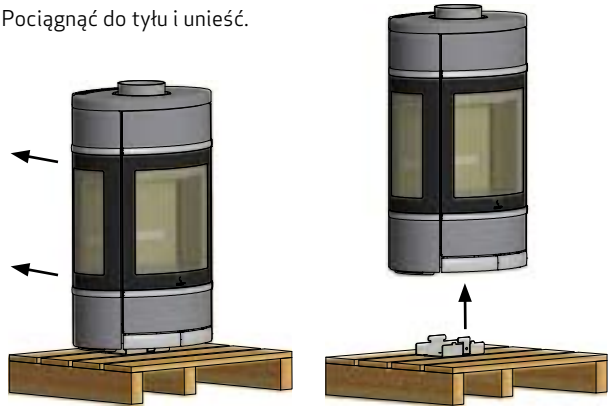

Usuwanie opakowania

Przed rozpoczęciem montażu należy sprawdzić czy kominek nie został uszkodzony podczas transportu.

Kominek Scan 68-13 i Scan 68-14 jest dostarczany na drewnianej palecie, do której jest przymocowany. By usunąć opakowanie należy postępować zgodnie z ilustracjami poniżej.

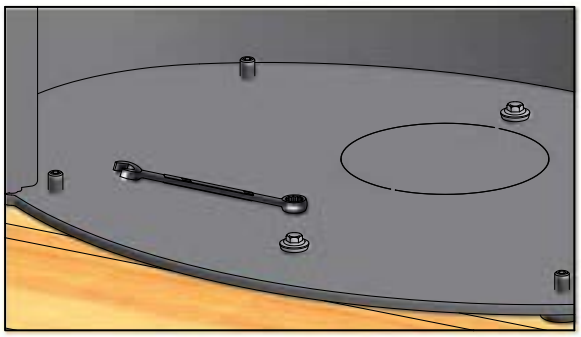

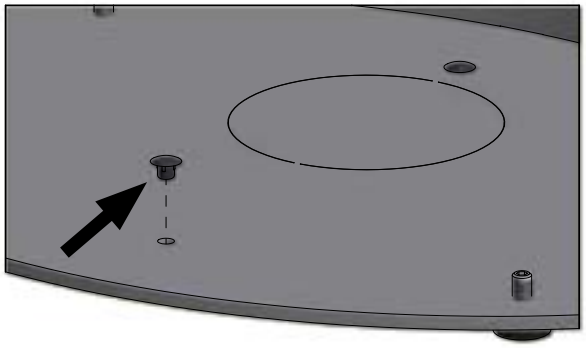

Zaślepki plastikowe do otworów w podstawie

Montaż komory spalania na podstawie

W ofercie posiadamy dwie wersje podstaw do pieca Scan 68 oraz model wiszący.

Scan 68-9 /Scan 68-10

Piec na nodze

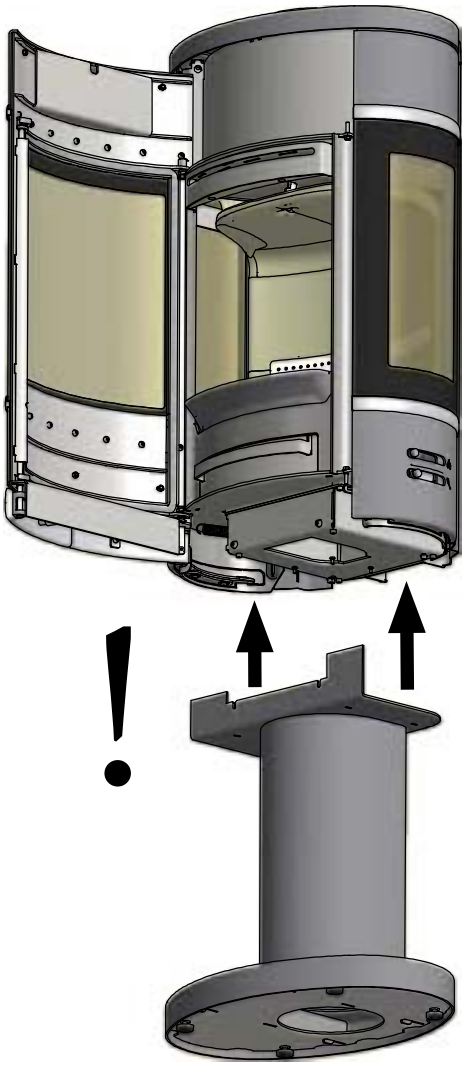

Piec dostarczany jest z zamontowanymi śrubami mocującymi podstawę, które należy wykręcić przed rozpoczęciem instalacji podstawy.

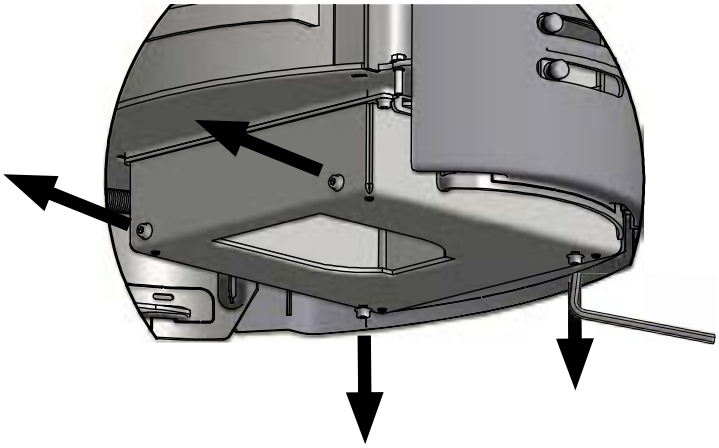

Po ustawieniu pieca na podstawie należy ponownie wkręcić 4 śruby mocujące.

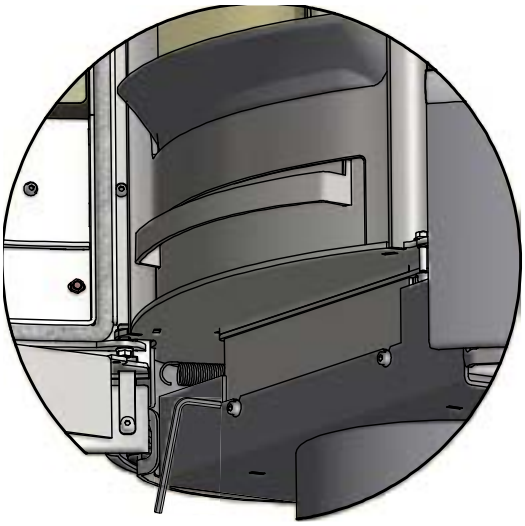

Scan 68-11/Scan 68-12
Podstawa przestrzałowa

Piec dostarczany jest z zamontowanymi śrubami mocującymi podstawę, które należy wymontować przed rozpoczęciem instalacji podstawy.

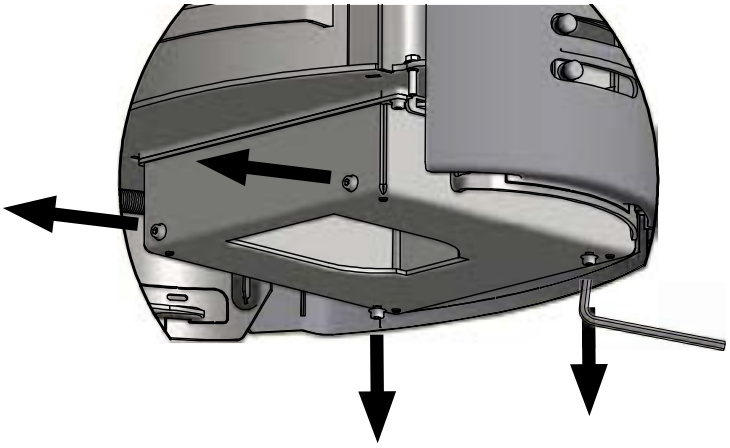

Po ustawieniu pieca na podstawie należy ponownie wkręcić 4 śruby mocujące.

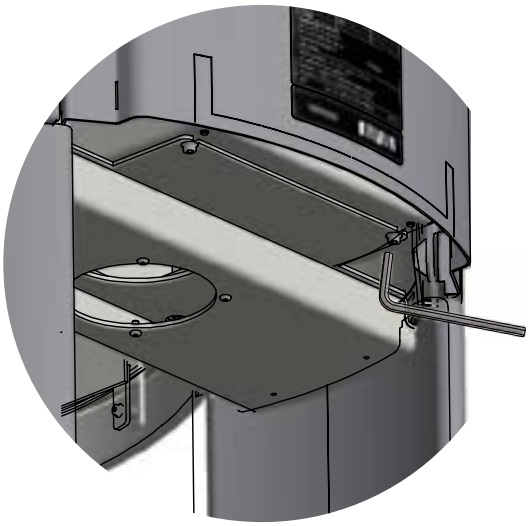

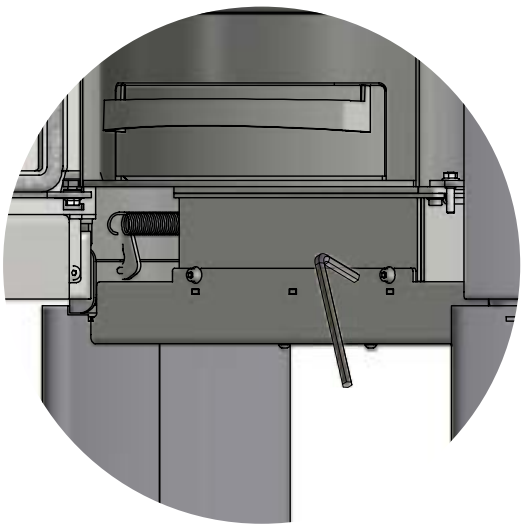

Scan 68-7 / Scan 68-8
Model wiszący

Aby zamontować piec na ścianie, te elementy należy usunąć, również z tylnej osłony konwekcyjnej

Zastąpić tabliczkę znamionową znajdującą się na piecu, tą która została dołączona do produktu

Usunąć tylną zaślepkę, aby uzyskać dostęp do dopływu świeżego powietrza na tylnej ścianie.

Należy usunąć, aby zamontować piec na ścianie

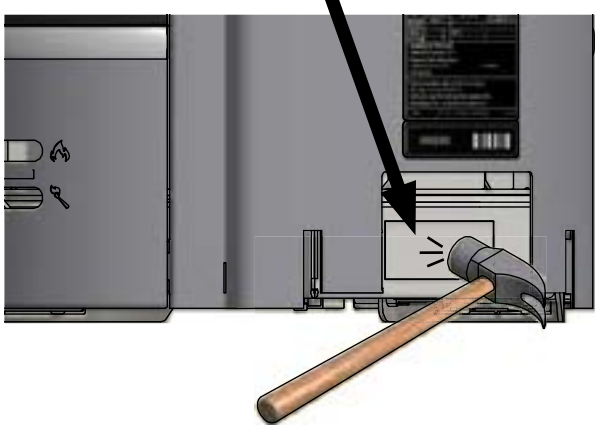

Aby usunąć pokazane na rysunku elementy, należy użyć wiertarki z wiertłem o średnicy ø6mm lub nożyc do cięcia metalu.

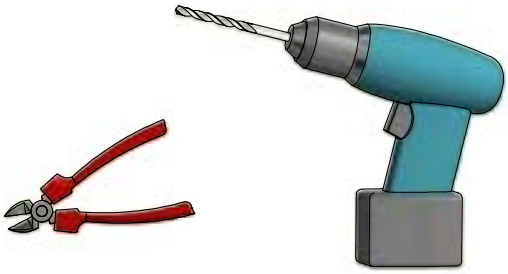

Instalacja zewnętrznego dopływu powietrza w wersji do montażu naściennego

Jeśli nie planujemy podłączenia dopływu świeżego powietrza, wówczas nie ma potrzeby używania uszczelki izolacyjnej jak i króćca dymowego.

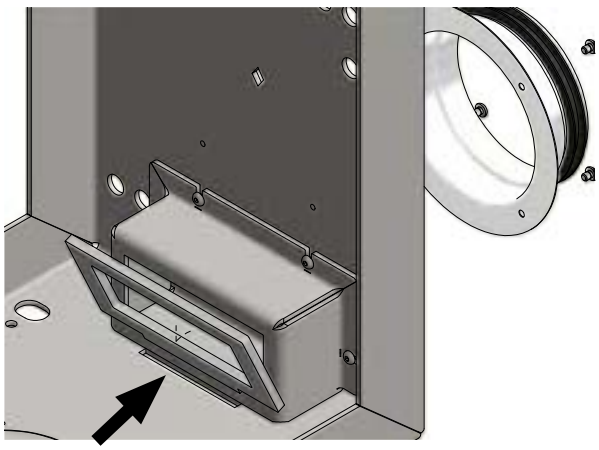

Ważne. W otworze należy zamontować uszczelkę.

Jeśli **nie** planujemy podłączenia dopływu świeżego powietrza musimy zapewnić jego przepływ. W tym celu należy usunąć okrągłą zaślepkę. Aby ja wybić, musimy użyć nożyc i młotka..

Jeśli jednak zdecydujecie się Państwo na podłączenie dopływu świeżego powietrza prowadzonego przez spód pieca, należy zamontować króciec dolotu powietrza.

Instalacja zestawu do montażu naściennego – część do zamocowania na piecu

Usunąć płytę górną

Wykręcić dwie śruby – tak jak zostało to pokazane na rysunku.

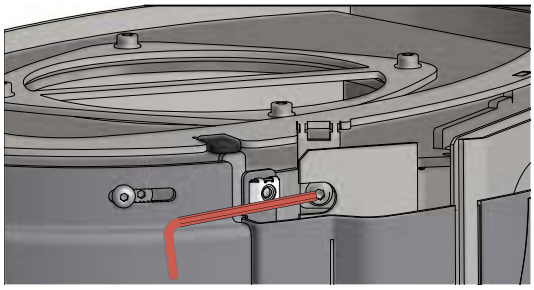

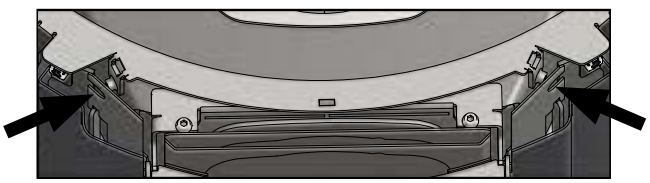

Po usunięciu dwóch śrub, można unieść płytę prowadzącą i pod spód wstawić zestaw do montażu naściennego.

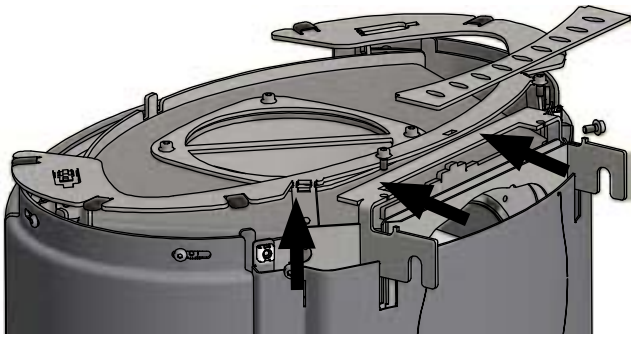

Zamocować zestaw dwiema śrubami.

Ponownie zamontować płytę prowadzącą dwiema śrubami

Zamontować płytę górną i ruszt dekoracyjny.

Narysować pionową linię na ścianie (do tego celu można zastosować poziomicę).

Należy użyć tej linii jako odniesienia w procesie montowania wieszaka na ścianie.

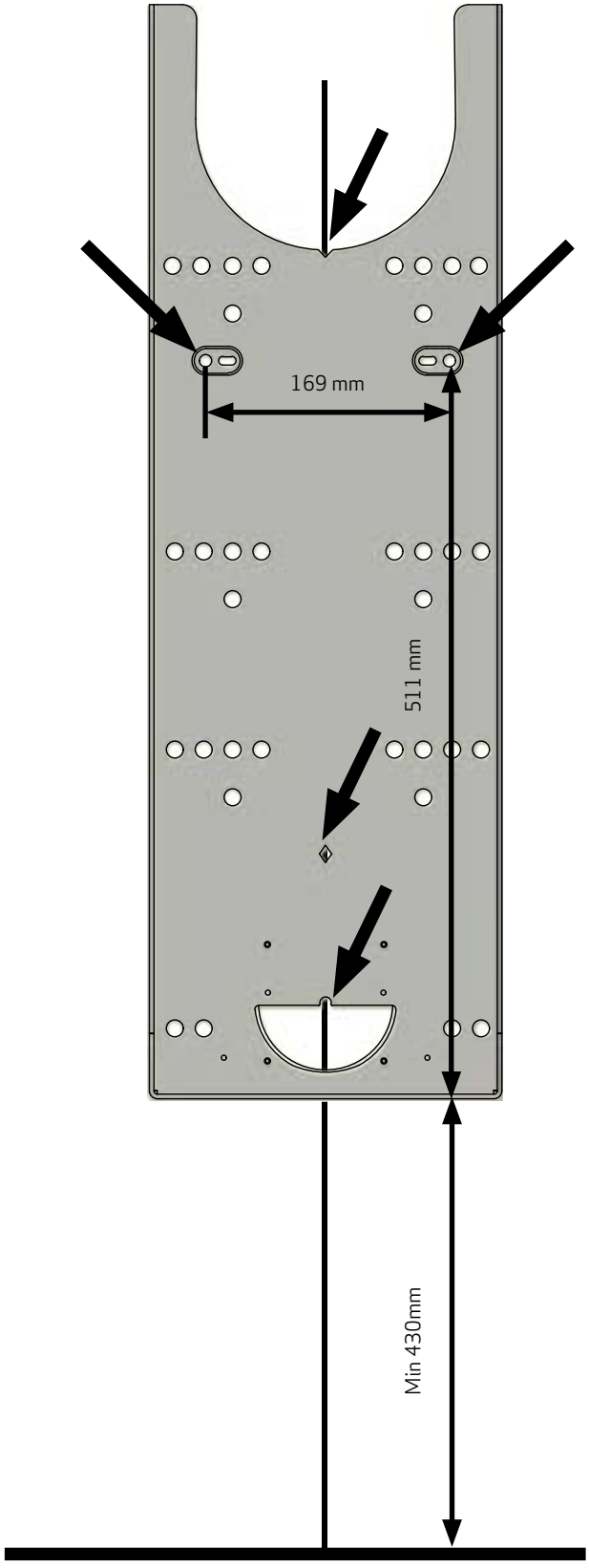

Odmierzyć równe odległości po obu stronach narysowanej linii i wywiercić otwory

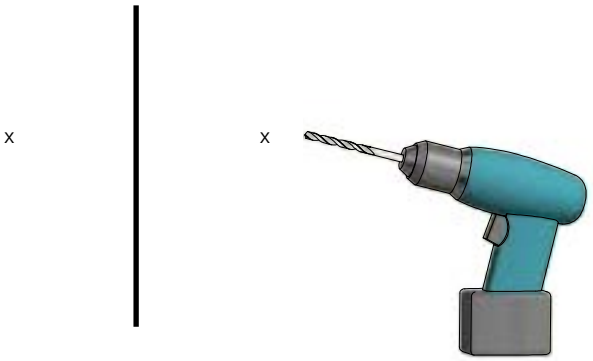

Następnie zamontować dwa bloki prowadzące.

Montowane bloki prowadzące działają jak uchwyt, którym podczas instalacji systemu naściennego umożliwia wypoziomowanie tego elementu.

Użyć linii lub poziomicy alkoholowej.

Wywiercić niezbędne twory i wkręcić śruby

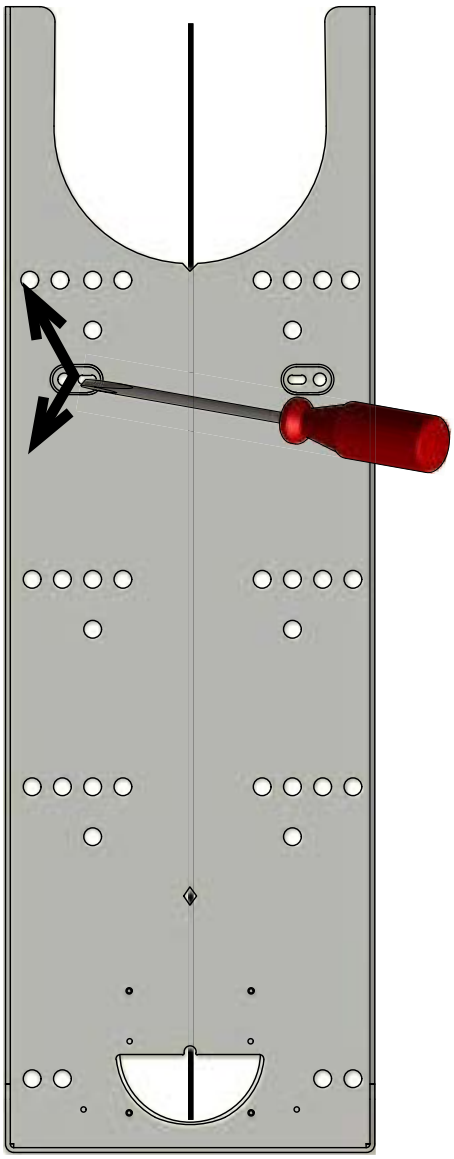

Zamontować śrubę i dysk

W przypadku, gdy piec ma mieć podłączenie dopływu świeżego powietrza, na tym etapie montażu należy ten element zainstalować. Patrz strona 15.

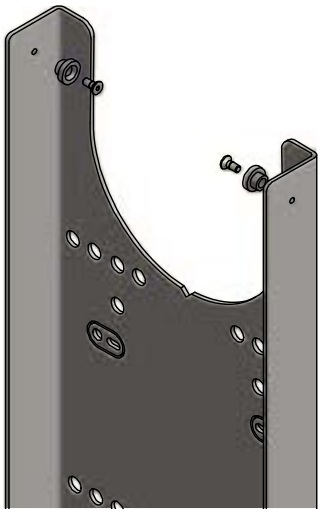

Ważne! Zanim uniesiemy piec do góry, by zamocować go na ścianie, należy wykręcić dwie śruby znajdujące się pod piecem.

W tym momencie piec jest już gotowy do zamontowania na zaczepach naściennego mocowania

Gdy piec będzie już ustawiony prawidłowo, należy go przytwierdzić do ściany montując dwie śruby w jego podstawie. Natomiast na górze pieca umieścić kratkę dekoracyjną, która została dołączona do produktu i znajduje się w torbie z luźnymi częściami.

W przypadku, gdy wylot spalin ma znajdować się z tyłu urządzenia – patrz strona 23.

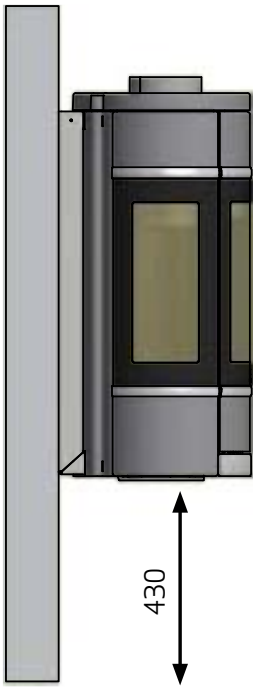

Nośność podłoża pod piecem

Wszystkie urządzenia w katalogu firmy Scan są określone jako dostosowane do pracy przy małych obciążeniach i w większości przypadków nie ma potrzeby wzmacniania podłogi, co oznacza, że normalna podłoga jest wystarczająco wytrzymała, by unieść ciężar urządzenia.

Należy jednak pamiętać, że podłoże znajdujące się pod urządzeniem będzie obciążone masą pieca i komina.

Płyta podłogowa

Jeśli piec będzie ustawiony na podłodze z materiału palnego, wówczas uprzednio należy sprawdzić krajowe przepisy dotyczące wymiarów podłoża z materiału niepalnego, które ma ochronić powierzchnię podłogową pod i dokoła pieca.

Państwa Przedstawiciel Scan posiada odpowiednie informacje jak i kwalifikacje by udzielić profesjonalnej porady i poinformować Państwa o przepisach dotyczących materiałów palnych znajdujących się w pobliżu kominka.

Celem płyty podłogowej jest ochrona podłogi i materiałów palnych znajdujących się w pobliżu pieca przed wypadającymi iskrami.

Płyta podłogowa może być wykonana ze szkła bądź stali, a w takim przypadku piec może być ustawiony na cegle, kamieniu naturalnym lub materiale o zbliżonych właściwościach.

Niniejszy piec na drewno firmy Scan posiada zintegrowany panel podłogowy i dlatego można ustawić go na jakimkolwiek podłożu, nawet takim, które wykonane jest z materiałów palnych, bez potrzeby zapewniania podłoża ochronnego.

Mała płyta podłogowa wykonana ze szkła lub stali

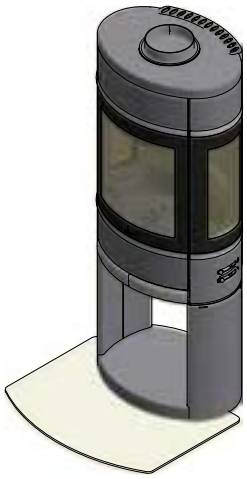

Duża płyta podłogowa wykonana ze szkła lub stali

Instalacja:

Ustawianie pieca opalanego drewnem

Piec na drewno należy ustawić tak, aby sam piec, rury dymowe i komin można było z łatwością wyczyścić.

Odległości pieca od mebli:

Model z szybami bocznymi: 950 mm

Model bez szyb bocznych: 1100 mm

Należy sprawdzić, czy piec nie znajduje się zbyt blisko mebli lub wszelkiego innego wyposażenia pokoju, gdyż może to spowodować wysuszenie sprzętów znajdujących się w zbyt małej odległości od pieca.

Należy bezwzględnie zastosować się do lokalnych/krajowych zasad, norm i przepisów dotyczących bezpieczeństwa eksploatacji pieców/kominów opalanych drewnem.

W przypadku podłączenia pieca do stalowego komina, należy zachować bezpieczne odległości.

Model naścienny: odległość od podłogi do pieca

Piec w wersji naściennej może zostać zamontowany jedynie na ścianie konstrukcyjnej z materiału niepalnego.

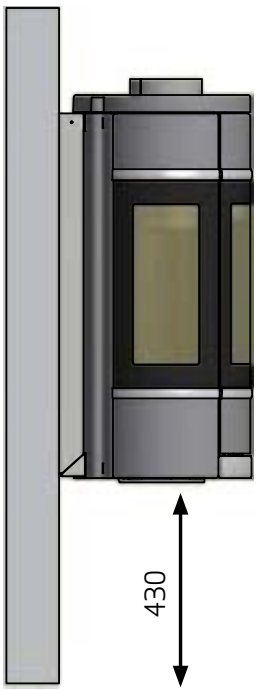

Odległości do materiałów palnych , z nieizolowaną rurą dymową.

Scan 68

Montaż pod kątem 45° w rogu pomieszczenia

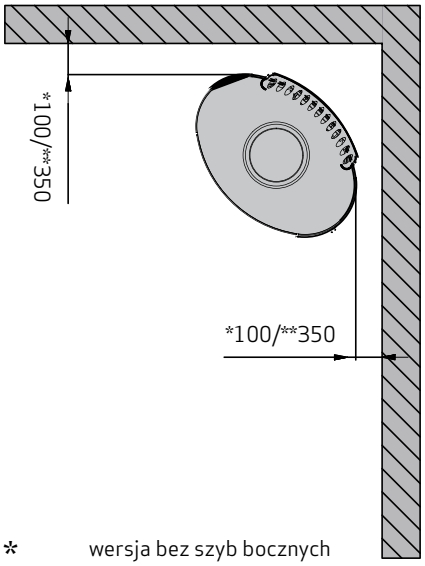

* wersja bez szyb bocznych
** wersja z szybami bocznymi

Montaż pieca – równolegle do ściany

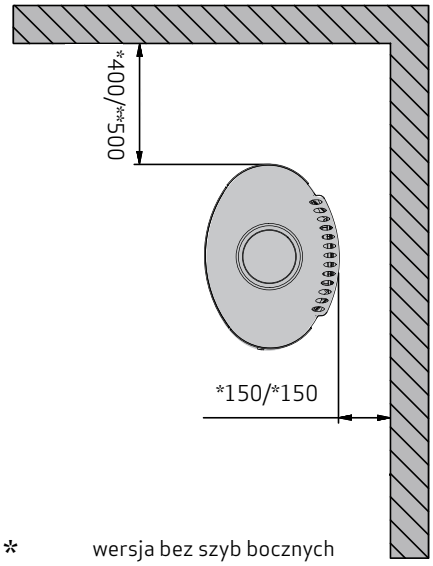

* wersja bez szyb bocznych
** wersja z szybami bocznymi

Odległości do materiałów palnych, z izolowaną rurądymową.

Podane odległości zakładają zastosowanie izolowanej rury dymowej z izolacją min 30 mm na całej swojej długości aż do pieca.

Scan 68

Montaż pod kątem 45° w rogu pomieszczenia

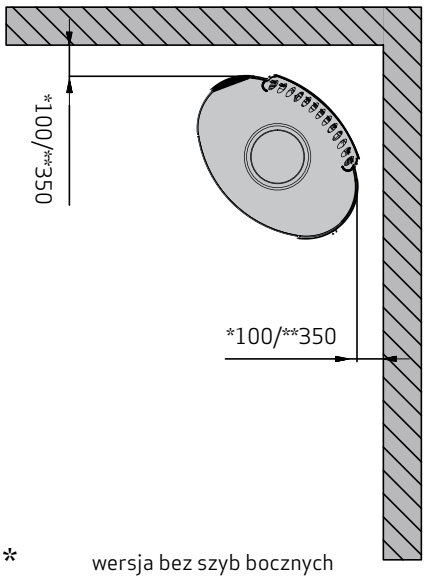

* wersja bez szyb bocznych
** wersja z szybami bocznymi

Montaż pieca – równolegle do ściany

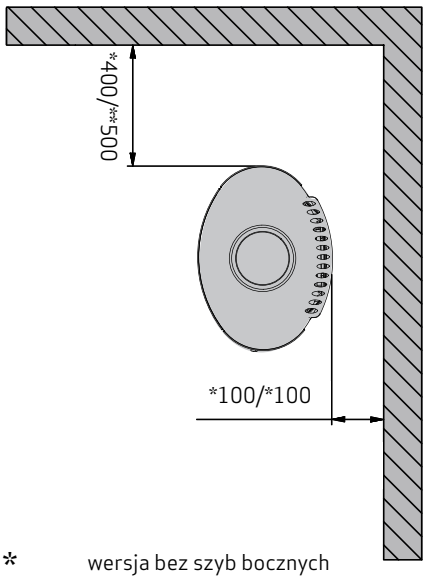

* wersja bez szyb bocznych
** wersja z szybami bocznymi

Odległości do ściany ogniowej

Ściana ogniowa to 110mm cegły lub innego materiału odpowiadającego właściwościom izolacyjnym cegły.

Podane odległości są obowiązujące dla zarówno izolowanych jak i nieizolowanych rur dymowych.

Scan 68

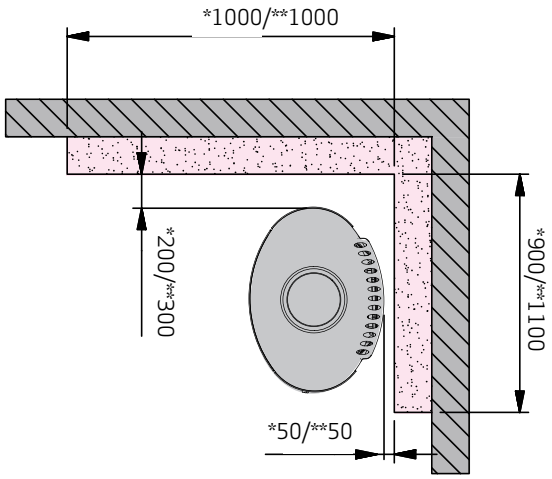

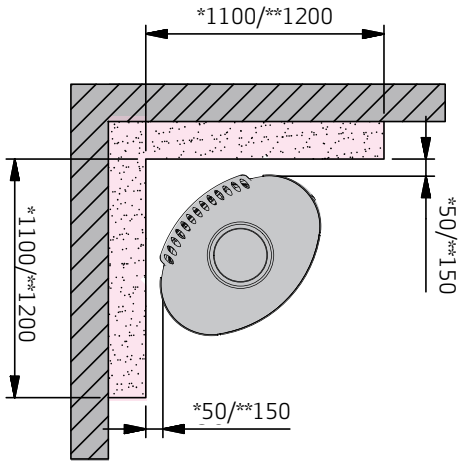

* wersja bez szyb bocznych

** wersja z szybami bocznymi

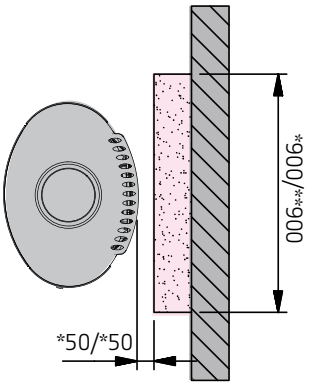

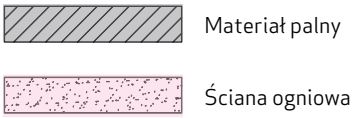

Ustawienie wysokości pieca

Piec Scan 68 został zaopatrzony w 4 śruby poziomujące znajdujące się pod spodem urządzenia. By wyregulować ustawienie pieca tak, by był wypoziomowany i stał prosto należy użyć śrub poziomujących znajdujących się w zestawie.

Aby dostosować ustawienie śrub poziomujących należy przechylić kominek i wyregulować śruby.

W przypadku użycia dopasowanej płyty podłogowej, należy unieść piec tak, by umożliwić wsunięcie płyty przed przednią część pieca.

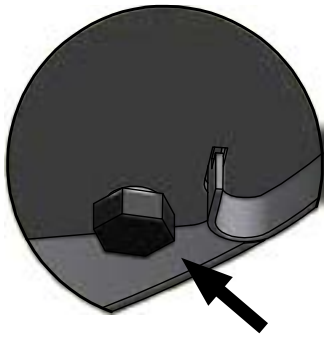

Śruba poziomująca

Podłączenie do komina już istniejącego lub komina prefabrykowanego

Jeśli planowane jest podłączenie pieca do istniejącego już komina, należy skontaktować się z autoryzowanym przedstawicielem firmy Scan bądź lokalnym kominiarzem, by dowiedzieć się jak wykonać podłączenie. Ci specjaliści powinni też poinformować Państwa, gdy kanał dymowy wymaga odnowienia lub renowacji.

W przypadku podłączania pieca do prefabrykowanego komina, należy zastosować się do instrukcji i wskazówek producenta odnośnie przyłączenia do danego typu komina.

Podłączenie pieca do stalowego komina

Państwa sprzedawca firmy Scan bądź lokalny kominiarz powinien doradzić na temat wyboru marki i typu komina stalowego. To zapewni prawidłowe dobranie komina do typu i rodzaju zakupionego przez Państwa pieca. Ogólna zasada doboru komina do pieca, to wysokość kanału dymowego, która nie może być krótsza niż 4,5 m, mierząc od dnia paleniska pieca na drewno.

Warunki pogodowe jak również i instalacyjne warunki mogą wymusić inną wysokość komina. Wybierając nieodpowiednią wysokość lub średnicę stalowego komina możemy osłabić/ pogorszyć funkcjonowanie pieca.

Należy zawsze przestrzegać zaleceń producenta.

Wymagane parametry komina

Komin powinien mieć oznakowanie T400 i kategorię G oznaczającą odporność na pożar sadzy.

Jeśli komin został zamontowany jako przedłużenie pieca i ma wysokość przynajmniej 4,5 m wówczas można użyć rury dymowej o średnicy 125 mm. W takim przypadku należy jednak sprawdzić zgodność z lokalnymi lub krajowymi przepisami budowlanymi.

Jeśli do podłączenia komina zostały wykorzystane kolana lub inne kształtki, w takim przypadku można zastosować 6-calowy komin.

Połączenie z kolanem 90°

Jeśli zamierzacie Państwo zastosować kolano do podłączenia pieca Scan 68 zaleca się zastosowanie wygiętego, gładkiego kolana magdeburskiego, aby poprawić parametry ciągu.

Jeśli zamierzacie Państwo zastosować kolano magdeburskie, zaleca się, aby otwór rewizyjny był ulokowany pionowo, tak, by ułatwić dostęp podczas czyszczenia do poziomych elementów instalacji. .

Króciec dymowy / górny wylot spalin

Państwa piec został fabrycznie przystosowany do podłączenia górnego wylotu spalin.

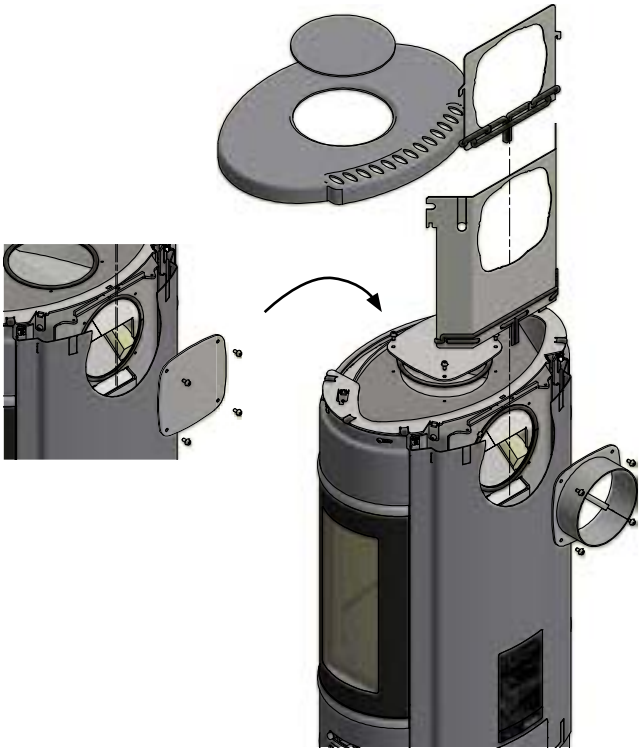

Króciec dymowy / tylny wylot spalin

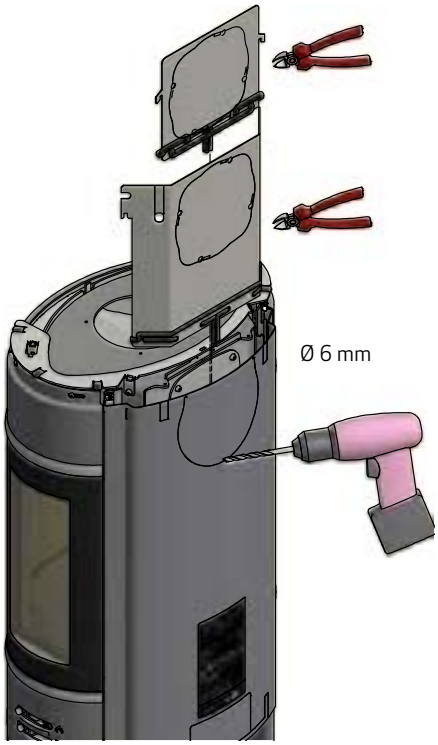

Dopływ świeżego powietrza

W dobrze uszczelnionym domu, powietrze zużyte w procesie spalania musi zostać zastąpione świeżym - odnosi się to w szczególności do domów z wentylacją mechaniczną. Istnieje wiele sposobów, by sprawdzić zachodzącą wymianę powietrza. Istotne jednak jest, by zapewnić stałą dostawę powietrza do pokoju, w którym znajduje się piec. Dolot doprowadzający powietrze z zewnątrz budynku powinien znajdować się jak najbliżej pieca. W przypadku, gdy nie korzystamy z pieca, musi istnieć możliwość całkowitego zamknięcia dolotu.

Należy przestrzegać krajowych i lokalnych przepisów budowlanych w przypadku wykonywania podłączenia dopływu świeżego powietrza.

System zamkniętego spalania

System zamkniętego spalania dla pieca opalanego drewnem należy wykorzystać w przypadku nowego budownictwa i szczelnego domu. Podłączenie dopływu powietrza zewnętrznego do spalania wykonuje się przy pomocy rury wentylacyjnej przechodzącej przez ścianę lub podłogę.

W przypadku wykorzystania systemu zamkniętego spalania nie można montować na dopływie powietrza zewnętrznego urządzeń odcinających.

- Minimalna średnica rury wentylacyjnej powinna wynosić ø 100 mm, a maksymalna długość 6 m z zamontowanym jednym kolankiem

Scan 68 wersja pieca na nodze

Podłączenie dopływu powietrza zewnętrznego jest możliwe do wykonania przy pomocy króćca i prowadzone jest przez nogę lub podstawą przestrzałową.

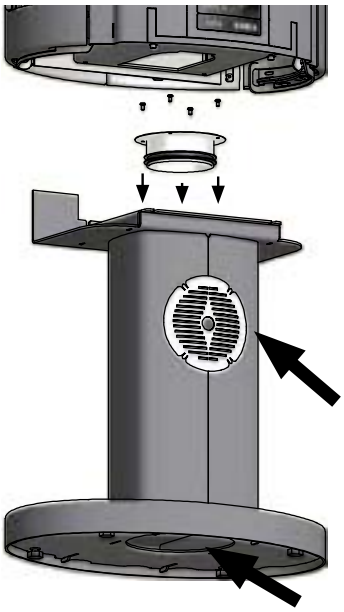

Scan 68 wersja pieca z podstawą przestrzałową

W przypadku podłączenia dopływu powietrza zewnętrznego przez podstawę pieca, należy usunąć zaślepkę znajdująca się w dolnej części podstawy i zamontować ją w górnej części podstawy. Następnie, stosując się do poniższych wskazówek, zamontować króciec spalinowy pod podstawą.

Układanie płyt z kamienia naturalnego

Modele pieca Scan 68-15 i Scan 68016 są wyposażone w płyty z kamienia naturalnego do zamontowania na bokach pieca.

Płyty z kamienia naturalnego zostały wykonane z materiału naturalnego, a co za tym idzie ich wygląd może się różnić między sobą pod względem koloru i faktury.

Ważne. Poniższa ilustracja przedstawia model Scan 68 w wersji z elementem High Top, który jest dostępny jako wyposażenie dodatkowe.

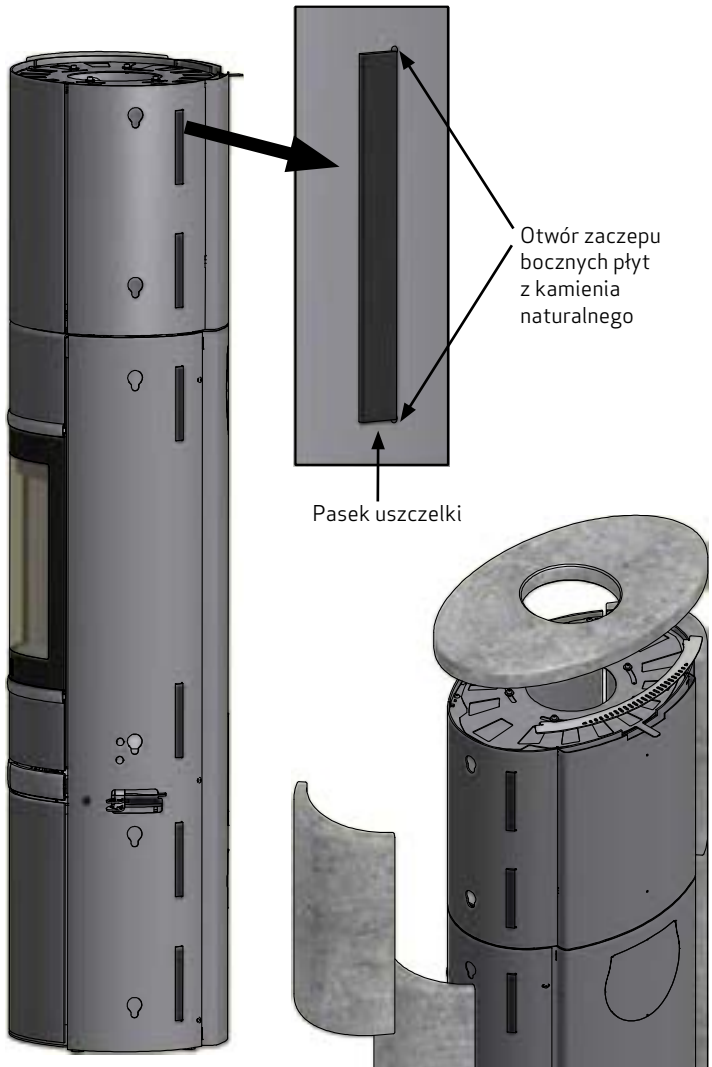

Przyciąć pasek uszczelki tak, by miał taką samą długość jak odległość pomiędzy dwoma otworami wyznaczającymi miejsce montażu uszczelki. By połączyć piec z otworami, postępować jak zostało to pokazane na rysunku powyżej.

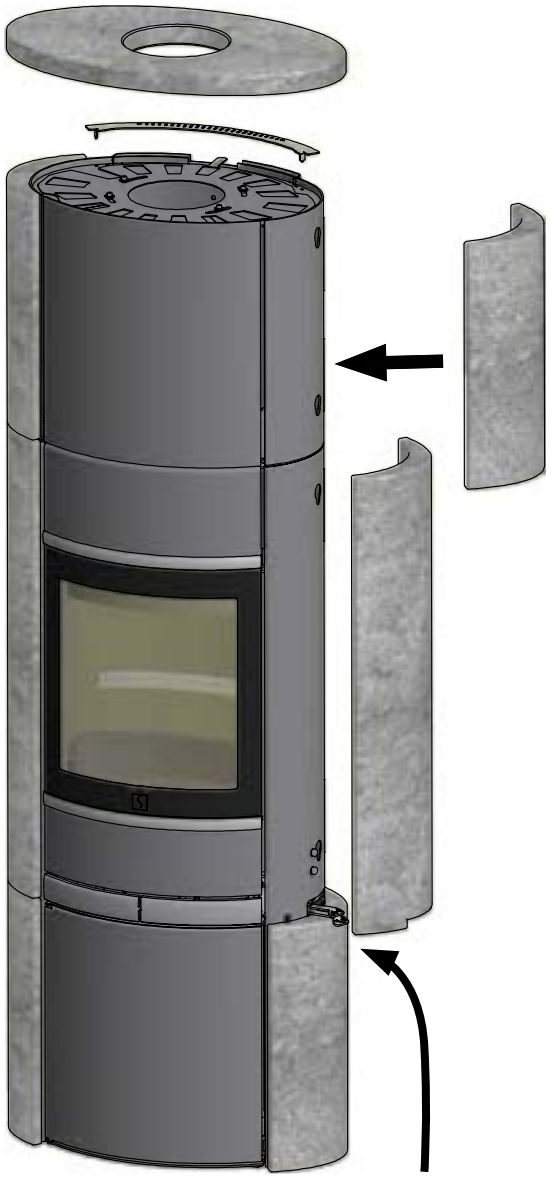

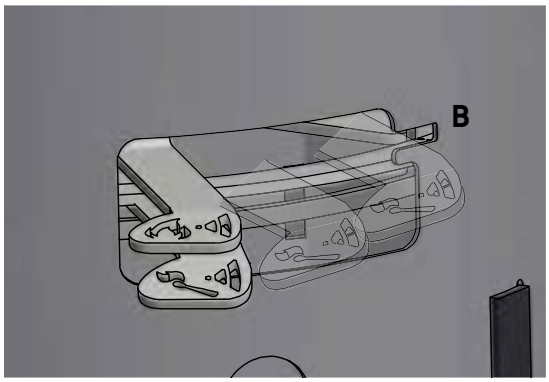

Uwaga. Istotnym jest, aby ustawienie dolnej rączki przepustnicy w żaden sposób nie blokowało montażu płyt z kamienia. Z tego względu należy ustawić ją w pozycji B. W ten sposób uzyskamy wystarczającą przestrzeń, aby dopasować płyty z kamienia i umieścić je na podstawie.

Przymocować kamienne płyty do pieca, a następnie umieścić ruszt dekoracyjny i luźno ułożyć górną płytę na górnej powierzchni pieca.

Montaż elementu High Top w wersji Scan 68-13/14

Jeśli zdecydujecie się Państwo wykonać podłączenie pieca przy pomocy kolanka lub z tylnym ujściem spalin, w takim przypadku piec należy przymocować do ściany za pomocą zestawu kotwiącego. Zestaw ten można nabyć u lokalnego Przedstawiciela firmy Scan. By uzyskać informacje dotyczące instalacji – patrz strona 28.

Uwaga! Należy upewnić się, że podstawa pieca jest równo ustawiona i stabilna.

Montaż elementu High Top:

Płytę przednią elementu High Top należy usunąć w następujący sposób:

Wykręcić wkręty z łbem o sześciokątnym gniazdku. Wyjąć płytę przednią elementu High Top.

Usunąć płytę górną.

Usunąć 6 gumowych oczek ochronnych.

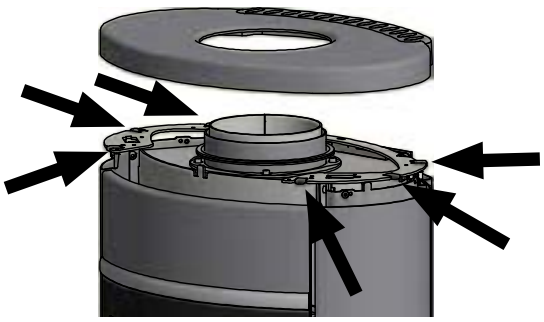

Element High Top z płytą z naturalnego kamienia

W zestawie z elementem High Top znajdują się także: taśma uszczelniająca, 4 śruby M5x10 z kołnierzem i 4 tulejkami dystansowymi.

Ważne! Przed zamocowaniem elementu High Top, należy umieścić 4 tulejki dystansowe tak jak zostało to pokazane na rysunku poniżej.

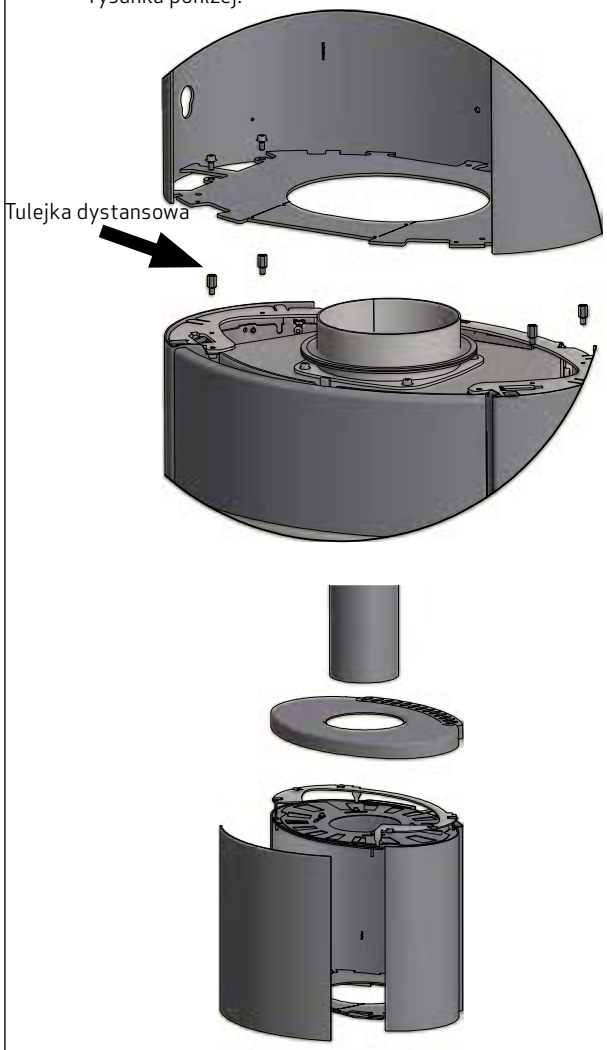

Użyć 4 śrub dołączonych do zestawu z elementem High Top

M5x10

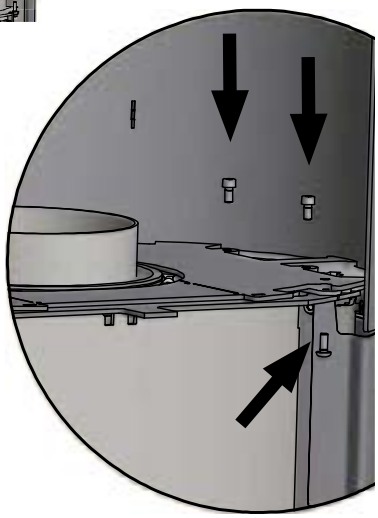

Ponownie zamontować płytę przednią

Dopasować ustawienie dwóch spodnich śrub, tak by podczas montażu element High Top mógł być wepchnięty pomiędzy te dwie śruby.

Dokręcić dwie spodnie śruby, gdy płyta przednia znajduje się już na swoim miejscu.

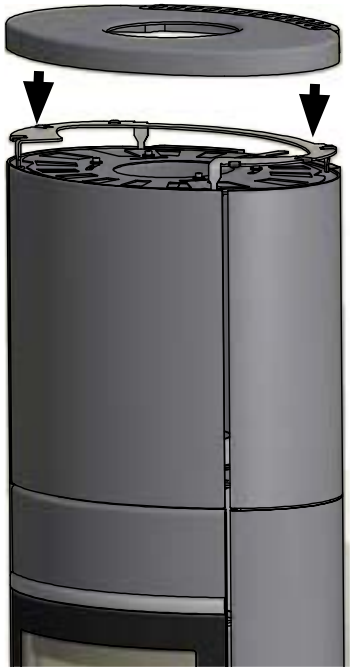

Zestaw kotwiący dla pieca Scan 68 z elementem High Top

Jeśli zdecydujecie Państwo wykonać podłączenie pieca przy pomocy kolanka lub z tylnym ujściem spalin, w takim przypadku piec należy przymocować do ściany za pomocą zestawu kotwiącego. Zestaw ten można nabyć u lokalnego Przedstawiciela firmy Scan.

By uzyskać szczegółowe informacje na temat montażu i dopasowywania elementu High Top – patrz strona 27.

Zestaw kotwiący należy zamocować przed wykonaniem podłączenia pieca z kominem.

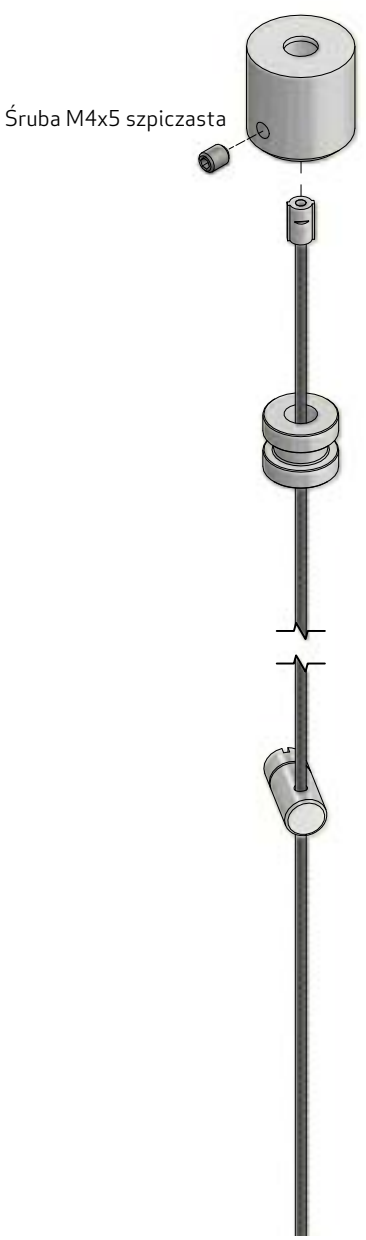

Tulejka mocująca jest przymocowana do ściany.

Przymocować linkę zabezpieczającą i tulejkę mocującąza pomocą śruby szpiczastej.

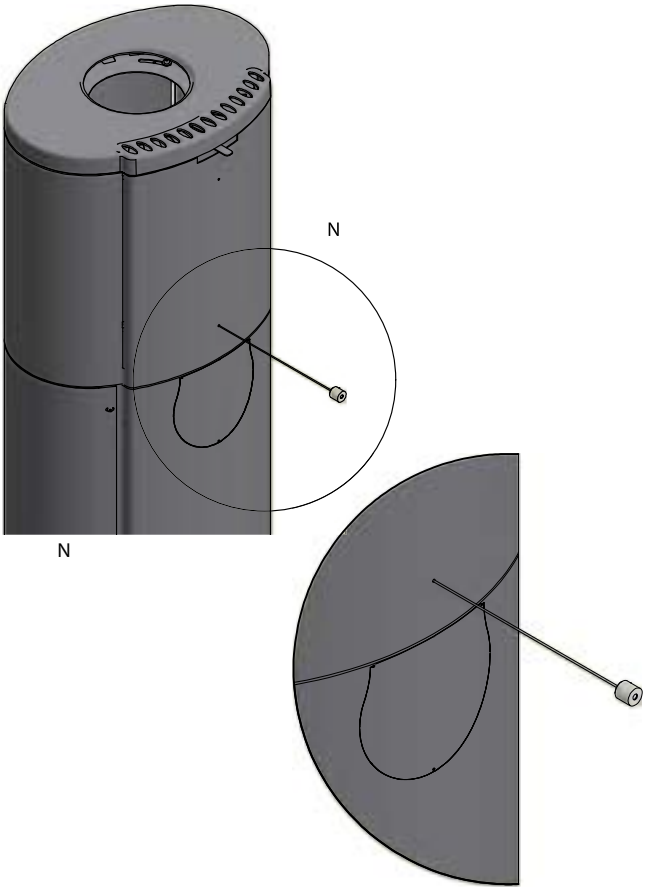

Przymocować linkę zabezpieczającą do elementu High Top używając do tego celu śruby łącznikowej

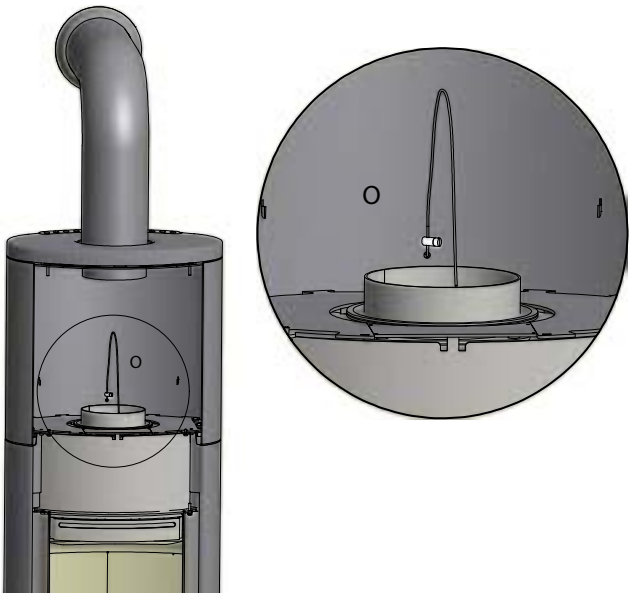

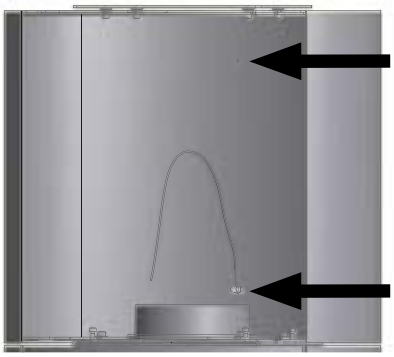

Otwór montażowy do zamocowania linki zabezpieczającej w elemencie High Top wersji z tylnym wylotem spalin (1)

Otwór montażowy do zamocowania linki zabezpieczającej w elemencie High Top wersji z kolankiem (2)

1

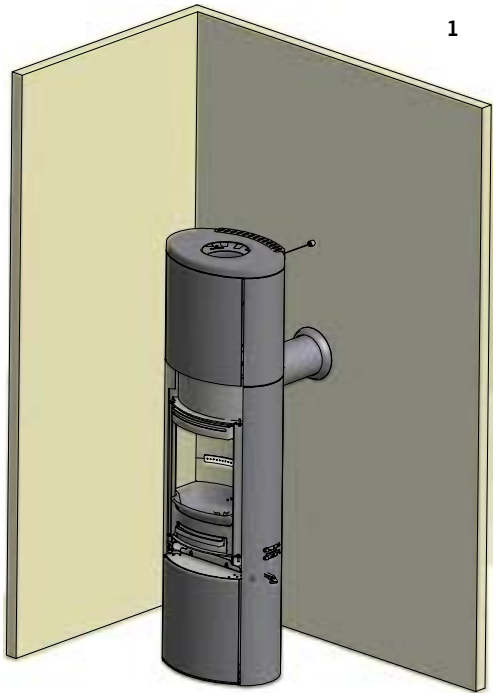

2

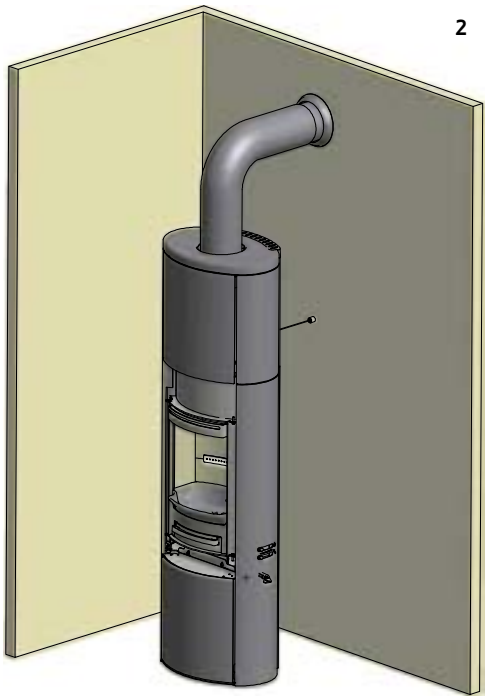

Masa akumulacyjna dla wersji z elementem High Top

Masa akumulacyjna dla modelu pieca Scan 68 została wykonana ze specjalnego materiału, który posiada dużą wydajność grzewczą. Pierścienie masy akumulacyjnej rozgrzewają się podczas cyklu palenia i oddają zakumulowane ciepło po zakończeniu palenia. Oznacza to, że piec pozostaje ciepły jeszcze przez długi czas po zakończeniu palenia.

Zawór kontrolujący ilość powietrza konwekcyjnego znajduje się z tyłu elementu High Top. By uzyskać informacje na temat ustawień zaworu – patrz strona 31. Rozpalanie w kominku przy otwartym zaworze przyspieszy proces grzewczy. Rozpalanie w kominku przy zamkniętym zaworze wydłuży czas ogrzewania.

Pierścienie masy akumulacyjnej zostały umieszczone w elemencie High Top i otaczają rurę dymową (1). Drugi pierścień masy akumulacyjnej znajduje się przy pierwszym pierścieniu w taki sposób, że nawzajem się łączą (2). Reszta pierścieni umieszczona jest dokładnie w taki sam sposób (3).

Zamontować przód elementu High Top. By uzyskać informacje na temat montażu – patrz strona 27.

1 **2** **3**

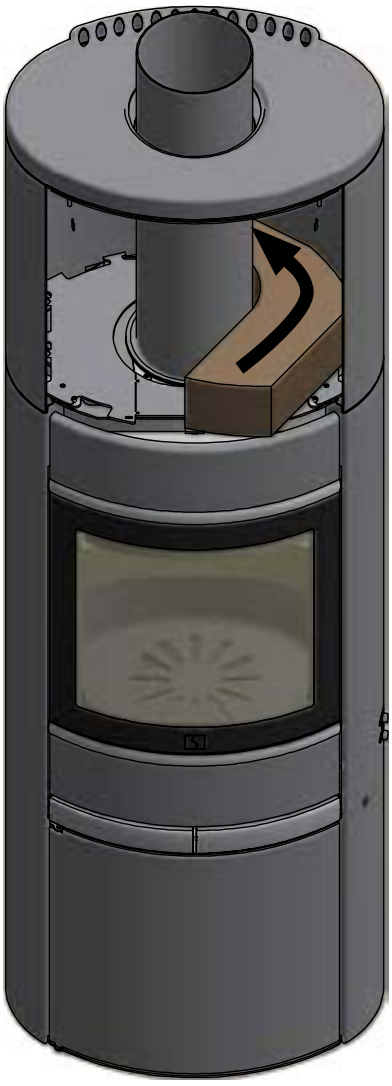

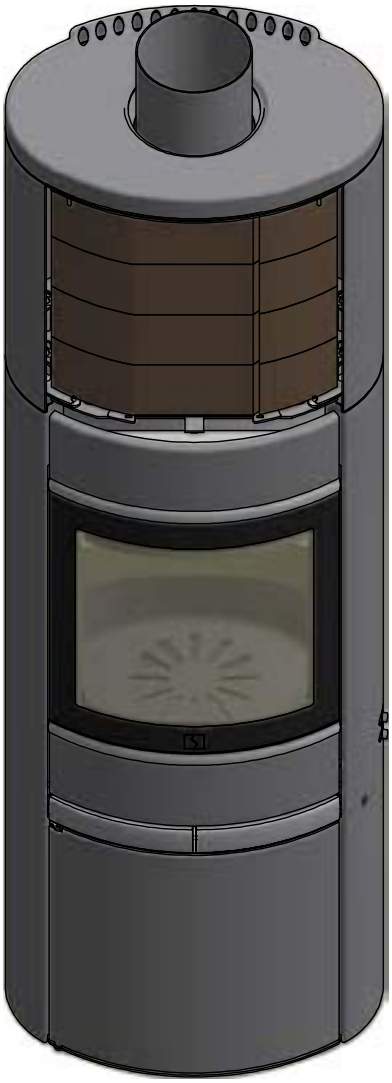

Działanie z otwartymi drzwiczkami

Palenie w piecu z otwartymi drzwiczkami może generować zbyt duże ilości dymu. Urządzenie podczas działania nie może pracować przy otwartych drzwiczkach za wyjątkiem sytuacji opisanej w niniejszej instrukcji.

Przepustnica w pozycji otwartej

Palenie w piecu z otwartymi zaworami powietrznymi lub przepustnicą może generować zbyt duże ilości dymu. Urządzenie podczas działania nie może pracować przy otwartych drzwiczkach za wyjątkiem sytuacji opisanej w niniejszej instrukcji.

Technologia czystego spalania (CB)

Zakupiony przez Państwa piec został wyposażony w technologię czystego spalania (CB). Aby zapewnić optymalne spalanie gazów uwalnianych w procesie spalania, powietrze jest prowadzone przez specjalnie zaprojektowany system kanałowy. Wstępnie podgrzane powietrze doprowadzane jest do komory spalania przez niewielkie otwory znajdujące się pod półką dopalającą. Natężenie przepływu powietrza zależy od prędkości spalania i nie może być regulowane.

Powietrze pierwotne

Mechanizm regulacji powietrza pierwotnego wykorzystywany jest do rozpalania ognia bądź zwiększania intensywności procesu spalania w momencie dokładania drewna. Wlot powietrza pierwotnego może być otwarty do 30 %, jeśli stosowane jest drewno twarde, takie jak dąb, czy buk. Zamknięcie wlotu powietrza pierwotnego możliwe jest, gdy stosowane jest drewno miękkie, takie jak brzoza czy sosna.

Ustawienia dla normalnego wsadu: 0 - 30%

Powietrze wtórne

Powietrze wtórne jest wstępnie ogrzewane i pośrednio doprowadzane do paleniska. Jednocześnie przepływ powietrza wtórnego oczyszcza szybę, co pozwala uniknąć gromadzenia się na niej sadzy. Od natężenia przepływu powietrza wtórnego zależy wydajność cieplna pieca.

Ustawienia dla normalnego wsadu: 50 - 70%

Płyty dopalające

Płyty dopalające znajdują się w górnej części komory spalania. Wstrzymują one dym dzięki czemu pozostaje on dłużej w komorze spalania, zanim wydobędzie się przez komin. Pozwala to obniżyć temperaturę gazów dymowych, gdyż mają one więcej czasu na przekazanie ciepła do pieca. Płyty dopalające muszą być zdejmowane w trakcie czyszczenia – patrz: „Konserwacja pieca". Proszę pamiętać, że płyty dopalające wykonane są z ceramicznego materiału o porowatej strukturze i mogą pęknąć. Dlatego też podczas pracy kominka należy zachować ostrożność. Płyty dopalające ulegają zużyciu i nie są objęte gwarancją.

Popielnik

Piec Scan 68 jest wyposażony w popielnik znajdujący się w dolnej części komory spalania. Dostęp do popielnika jest możliwy po otwarciu szklanych drzwiczek pieca.
Podczas używania pieca, drzwi popielnika muszą być zamknięte. Pojemnik popielnika nie może być przepełniony i dlatego należy opróżniać go regularnie.

Regulacja powietrza konwekcyjnego w elemencie High Top

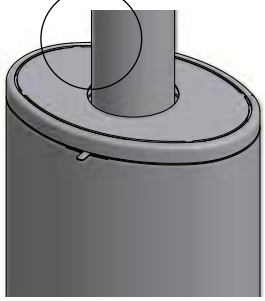

Rączka regulacji na środku: zawór zamknięty

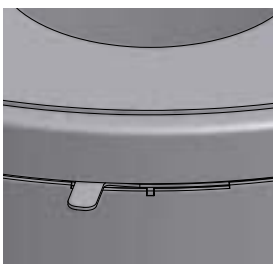

Rączka regulacji na stronie: zawór otwarty

Dokładanie opału do pieca o niskim palenisku

Jeśli w palenisku nie ma wystarczającej ilości opału by na nowo rozpalić ogień w piecu, możemy zauważyć zbyt duże ilości dymu. Aby dołożyć opału do pieca, układamy go tylko na wystarczającą ilość mieniącego się żaru i popiołu, tak by nowa porcja wsadu mogła rozpalić się względnie szybko. Jeśli żaru w palenisku jest za mało, wówczas należy dołożyć odpowiednią rozpałkę, by nie dopuścić do pojawienia się zbyt dużej ilości dymu.

Nadmiar opału

Maksymalna wielkość wsadu opału określona w niniejszej instrukcji i nie może być przekroczona. Przeciążanie urządzenia nadmiarem opału może doprowadzić do pojawienia się zbyt dużej ilości dymu i przegrzania urządzenia.

Praca z otwartymi drzwiami

Praca pieca z otwartymi drzwiami może doprowadzić do pojawienia się zbyt dużej ilości dymu.
Urządzenie podczas działania nie może pracować przy otwartych drzwiczkach za wyjątkiem sytuacji opisanej w niniejszej instrukcji.

Przepustnica w pozycji otwartej

Palenie w piecu z otwartymi zaworami powietrznymi lub przepustnicą może doprowadzić do pojawienia się zbyt dużej ilości dymu. Urządzenie podczas działania nie może pracować przy otwartych drzwiczkach za wyjątkiem sytuacji opisanej w niniejszej instrukcji

Palenie przyjazne środowisku

Należy unikać całkowitego wygaszania płomienia w kominku, gdyż powoduje to spadek wydajności urządzenia. Gazy uwolnione podczas spalania nie spalają się z powodu niskiej temperatury panującej w komorze spalania. Część gazów zagęszcza się w kominku i osadza się w formie sadzy, a to z kolei może spowodować pożar w kominku. Dym uchodzący przez komin jest szkodliwy dla środowiska i posiada nieprzyjemny zapach.

Rozpalanie

Zalecamy użycie podpałki lub podobnego produktu, który mogą Państwo zakupić u Przedstawiciela firmy SCAN. Stosowanie podpałki przyspiesza rozpalenie ognia w kominku i pozwala zachować czystość procesu spalania.

1.

2.

3.

4.

Rozpalanie „z góry na dół"

Ważne! Należy zawsze stosować metodę rozpalania „z góry na dół". Piec jest zbudowany w taki sposób, by stosując tę metodę rozpalania dawał jak najlepsze osiągi

4 kawałki drewna o długości ok. 20 - 23 cm o wadze około 0,5 - 0,6 kg na każde polano.

Opał nie powinien całkowicie zakrywać dna komory spalania i nie powinien przekraczać znacznika Clean-Burn znajdującego się z tyłu pieca.

10 - 12 cienkich patyków o długości około 20 cm i całkowitej wadze około 0,8 – 1,0 kg i 3 podpałki.

Ułożyć polana, szczapy i podpałkę w komorze spalania tak, jak pokazano na zdjęciach 1-4.

Ustawić regulatory przepływu powietrza pierwotnego i wtórnego w położeniach maksymalnych na około 20 – 30minut. Gdy większe polana należycie się rozpalą, będzie można ustawić pożądane natężenie przepływu powietrza pierwotnego i wtórnego.

Metoda rozpalania „z góry na dół" jest przyjazna dla środowiska i pomaga utrzymać szybę pieca w czystości.

Palenie ciągłe

Istotne jest osiągnięcie możliwie jak najwyższej temperatury w komorze spalania. Dzięki temu piec i drewno wykorzystywane są w sposób najwydajniejszy, a ponadto proces spalania jest czysty. Jednocześnie udaje się uniknąć nagromadzenia sadzy na ściankach komory spalania i na szybie. W trakcie palenia dym nie powinien być widoczny, a jedynie ruch powietrza świadczący o zachodzącym procesie spalania.
Po zakończeniu fazy rozpalania w piecu powinna znajdować się dość gruba warstwa żaru — można wówczas zacząć dokładać do pieca. W tym celu należy ułożyć w palenisku 2 – 3 polana o masie około 0,4 – 0,6 kg i długości około 25 cm.
Uwaga! Drewno musi rozpalać się szybko — właśnie dlatego zalecamy ustawienie maksymalnego natężenia przepływu powietrza pierwotnego. Palenie w piecu przy zbyt niskiej temperaturze i przy zbyt małej ilości powietrza pierwotnego może prowadzić do wybuchowego spalania gazów, które w efekcie może spowodować uszkodzenie pieca.
W trakcie dokładania polan zawsze należy ostrożnie otwierać drzwi pieca, tak by uniknąć wydobywania się dymu. Drewno należy dokładać, kiedy płomienie są jeszcze dobrze widoczne.

Używanie pieca wiosną i jesienią

Zaleca się rozpalanie pieca od czasu do czasu, stosując metodę rozpalania „z góry na dół", gdy pogoda jest zmienna, a zapotrzebowanie na ciepło nie jest zbyt duże, czyli na przykład wiosną lub jesienią. W takich przypadkach zalecamy pojedyncze rozpalenie. Dzięki tej procedurze zapewnimy czystość procesu spalania.

Dlaczego potrzebny jest komin

Komin to „silnik" pieca na drewno — jego parametry mają decydujący wpływ na działanie Państwa pieca. Ciąg kominowy wytwarza w piecu podciśnienie, które zasysa dym z pieca i zaciąga powietrze, zasilając proces spalania. Powietrze wykorzystywane do spalania służy również do oczyszczania szyby z sadzy.

Przyczyną powstawania ciągu kominowego jest różnica temperatur wewnątrz i na zewnątrz komina. Im większa różnica, tym lepszy będzie ciąg kominowy. Istotnym jest, by komin osiągnął temperaturę roboczą, zanim regulacja powietrza pierwotnego i wtórnego zostanie ustawiona w położeniu ograniczającym spalanie w piecu. Ważne jest ponadto, by przy słabym ciągu kominowym spowodowanym niekorzystnym wiatrem i warunkami atmosferycznymi, temperatura robocza osiągana była możliwie jak najszybciej. Jest to możliwe do osiągnięcia, rąbiąc drewno na mniejsze niż zwykle kawałki, stosując dodatkową rozpałkę itp.

Po dłuższych okresach nieużywania pieca trzeba sprawdzać, czy komin nie został zablokowany.

Jeżeli jest to zgodne z miejscowym prawem, to możliwe jest podłączanie kilku palenisk do tego samego komina.

Niezależnie od tego, jak dobry będzie komin, nie będzie on spełniać swojego zadania, jeżeli nie będzie prawidłowo użytkowany. Z drugiej strony, nawet niskiej jakości komin może zapewniać zadowalające rezultaty, gdy jest prawidłowo eksploatowany.

Używanie pieca w zróżnicowanych warunkach pogodowych

Wiatr wiejący w kierunku komina może mieć duży wpływ na zachowanie pieca w przypadku wiatru o różnej sile. Może zaistnieć potrzeba dostosowania przepływu powietrza by zoptymalizować spalanie. Instalacja szybra w kanale dymowym umożliwi opcję regulacji siły ciągu przy zmieniającej się sile wiatru. Mgła może mieć także duży wpływ na siłę ciągu w kominie. W takim przypadku należy dostosować ustawienia szybra, by osiągnąć zadowalające wyniki spalania.

Uwagi ogólne

UWAGA! Podczas eksploatacji części pieca, a przede wszystkim części zewnętrzne, rozgrzewają się do wysokich temperatur. Zaleca się zachowanie ostrożności.

Nie należy usuwać popiołu do pojemnika wykonanego z materiałów palnych, gdyż popiół może zawierać tlący się żar.

Gdy piec nie jest używany, należy zamknąć szyber i przepustnice dolotu powietrza, aby uniknąć nadmiernego ciągu w piecu.

Po dłuższych przerwach, przed rozpaleniem, należy sprawdzić, czy drogi wylotowe dymu nie są zablokowane.

Pożar w kominie

W przypadku wystąpienia pożaru w kominie należy zamknąć drzwiczki oraz wszystkie regulacje pieca. W razie potrzeby należy wezwać straż pożarną.

Zaleca się zlecenie kontroli komina przez wykwalifikowanego kominiarza, przed ponownym rozpaleniem pieca.

Obchodzenie się z opałem

Wybór drewna/opału

Jako paliwo można stosować dowolny rodzaj suchego drewna — najlepiej nadają się jednak gatunki twardsze, takie jak buk czy jesion, palące się równomiernie i pozostawiające mniej popiołu. Doskonałym opałem są także: klon, brzoza i świerk.

Przygotowanie

Drewno opałowe ma najlepsze parametry, gdy drzewo zostanie ścięte przed 1 maja. Polana należy przyciąć tak, by ich wielkość odpowiadała rozmiarom komory spalania pieca. Zaleca się średnicę 6 – 10 cm. Długość powinna być około 6 cm krótsza od szerokości komory spalania, tak by w pozostałej przestrzeni mogła zachodzić swobodna cyrkulacja powietrza. Większe polana wymagają podzielenia na mniejsze kawałki. Drewno rozłupane wysycha szybciej.

Przechowywanie

Przed rozpaleniem, rozpiłowane i rozrąbane drewno należy przechowywać w suchym miejscu przez okres od 1do 2 lat. Drewno składowane w miejscu przewiewnym schnie szybciej. Przed użyciem najlepiej przez kilka dni przechowywać je w temperaturze pokojowej. Należy pamiętać, że drewno chłonie wilgoć jesienią i wiosną.

Wilgoć

Aby uniknąć szkodliwego wpływu na środowisko i zapewnić optymalne spalanie, należy wysuszyć drewno przed użyciem go jako opału. Maksymalna wilgotność drewna opałowego nie powinna przekraczać 20%. Stopień wilgotności pomiędzy 15-18% daje najlepsze rezultaty. Łatwym sposobem na sprawdzenie, czy drewno jest wystarczająco suche, jest stuknięcie jednym polanem w drugie. Jeżeli drewno jest wilgotne, dźwięk będzie „matowy".

Podczas spalania wilgotnego drewna, większość wytwarzanego ciepła będzie wykorzystywana na odparowanie wody. Temperatura w piecu nie będzie wzrastać, a pomieszczenie nie zostanie wystarczająco ogrzane. Takie spalanie nie jest wydajne i powoduje gromadzenie się sadzy na szybie, w piecu oraz w kominie i zanieczyszcza środowisko.

Jednostki miary drewna

Do pomiaru drewna stosowane są różne jednostki. Informacje dostępne są w rozmaitych broszurach obejmujących ten temat.

Zabronione rodzaje opału

Nie wolno używać do palenia w kominku drewna malowanego, impregnowanego metodą ciśnieniową lub klejonego, a także wyrzuconego przez morze. Nigdy nie wolno palić płyt wiórowych, z tworzyw sztucznych lub papieru poddawanego obróbce chemicznej. Substancje uwalniane podczas spalania tych materiałów są niebezpieczne dla ludzi, środowiska, pieca i komina.

Wartość opałowa drewna

Poszczególne gatunki drewna mają zróżnicowaną wartość opałową. W przypadku niektórych gatunków trzeba użyć więcej drewna, aby osiągnąć taką samą wydajność cieplną. Niniejsza instrukcja zakłada użycie do opalania pieca łatwo dostępnego buku. Stosując dąb lub buk, proszę pamiętać, że te gatunki drewna posiadają większą wartość opałową niż np. brzoza. Pamiętaj o stosowaniu mniejszej ilości drewna, tak by zapobiec uszkodzeniu pieca

Typ drewna	kg suchego drewna/m3	w porównaniu do buku
Grab	640	110%
Buk/dąb	580	100%
Jesion	570	98%
Klon	540	93%
Brzoza	510	88%
Sosna	480	83%
Jodła	390	67%
Topola	380	65%

Konserwacja pieca opalanego drewnem

Oprócz regularnego czyszczenia kanału dymowego, piec nie wymaga żadnych innych regularnych zabiegów konserwacyjnych. Jednakże, zaleca się przeprowadzenie standardowych czynności serwisowych co najmniej raz na dwa lata.

Powierzchnie pokryte farbą

Piec należy czyścić, odkurzając go za pomocą suchej, nie pozostawiającej włókien, szmatki. Jeżeli powłoka malarska ulegnie uszkodzeniu, można zakupić od swojego autoryzowanego Przedstawiciela firmy Scan farbę w aerozolu. Możliwe jest występowanie nieznacznych różnic barwnych — aby osiągnąć najlepsze rezultaty należy zatem rozpylić preparat na większej powierzchni. Najlepsze wyniki zapewnia również nanoszenie farby w aerozolu, gdy piec jest rozgrzany na tyle, by można go było jeszcze dotknąć dłonią.

Czyszczenie szyby

Nasze piece na drewno projektowane są tak, aby zapobiec gromadzeniu się dużych ilości sadzy na szybie. Najlepszym sposobem osiągnięcia tego celu jest zapewnienie odpowiedniego zasilania w powietrze do spalania. Ważne jest również stosowanie suchego drewna oraz posiadanie komina o prawidłowych wymiarach jak i parametrach ciągu.

Jednakże, nawet gdy zastosują się Państwo do wszystkich naszych zaleceń, na szybie może dojść do nagromadzenia się cienkiej warstwy sadzy. Można ją łatwo usunąć, czyszcząc szybę suchą szmatką i preparatem do czyszczenia szyb. Państwa autoryzowany Przedstawiciel Scan posiada w ofercie specjalny preparat do czyszczenia szyb kominkowych.

Płyty wewnętrzne komory spalania

Na płytach wewnętrznych komory spalania mogą pojawić się niewielkie spękania wywołane wilgocią lub też procesem ogrzewania/studzenia pieca. Pęknięcia te nie mają wpływu na prawidłowe działanie lub żywotność pieca. Jeżeli jednak płyta zacznie się kruszyć, konieczna będzie jej wymiana. Płyty wewnętrzne spalania nie są objęte gwarancją.

Uszczelnienia

Wszystkie piece opalane drewnem posiadają uszczelnienia z materiału ceramicznego przytwierdzone do pieca, drzwiczek i/lub szyb. Uszczelnienia te ulegają zużyciu i muszą być wymieniane w razie potrzeby. Uszczelnienia nie są objęte gwarancją.

Czyszczenie kanału dymowego i pieca

Należy przestrzegać krajowych i lokalnych przepisów dotyczących czyszczenia kanałów dymowych. Zalecamy regularne zlecanie czyszczenia kanału dymowego i pieca kominiarzowi.
Przed rozpoczęciem czyszczenia pieca i kanału dymowego zalecamy demontaż półek dymowych.

Kontrola pieca

Scan A/S zaleca, aby przy okazji sprzątania/czyszczenia dokładnie sprawdzić piec. Należy sprawdzić wszystkie widoczne powierzchnie, czy nie ma na nich pęknięć. Sprawdź, czy wszystkie połączenia są szczelne, a uszczelnienia dobrze zamocowane. Zużyte, stwardniałe lub zdeformowane uszczelki należy wymienić.

Serwisowanie

- Zalecamy, aby piec był kompleksowo sprawdzony przynajmniej raz na dwa lata. Należy wykonać następujące czynności:
- Wyregulować klamkę i drzwi.
- Nasmarować zawiasy przy pomocy smaru miedzianego.
- Sprawdzić sznury. Wymienić wszystkie uszkodzone lub przetarte.
- Sprawdzić drzwi komory spalania i ruszt popielnika.
- Sprawdzić płyty wewnętrzne i dopalające komory spalania.

Piec musi być serwisowany przez wykwalifikowanego instalatora. Należy używać tylko oryginalnych części zamiennych.

Okładzina komory spalania
8 płyt firmy Skamol
1 zatyczka półki dymowej
2 śruby

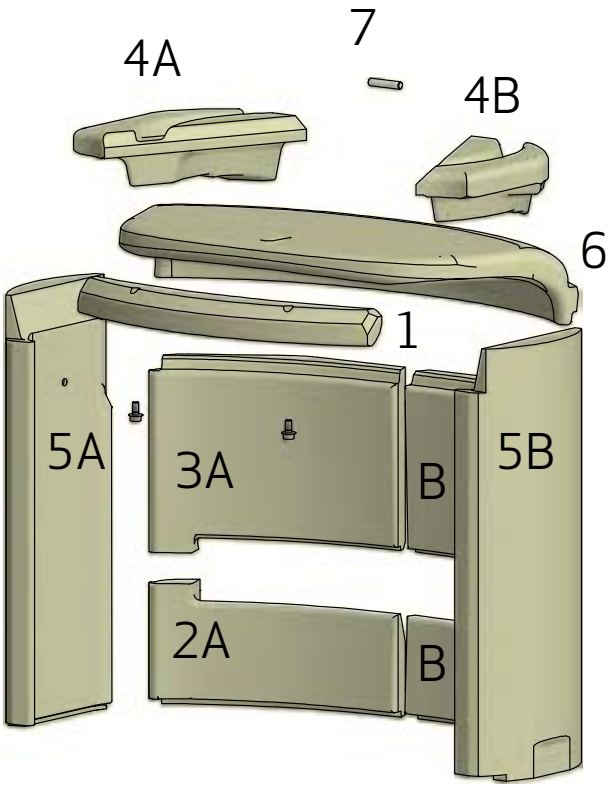

1

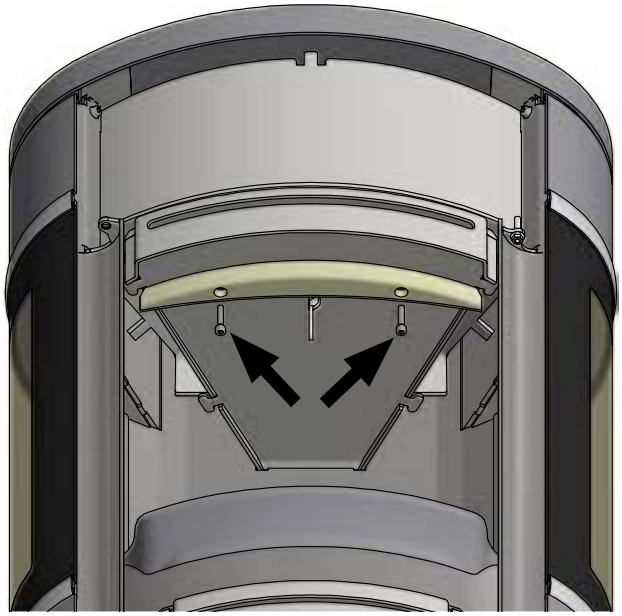

2

1+ 2 + 3

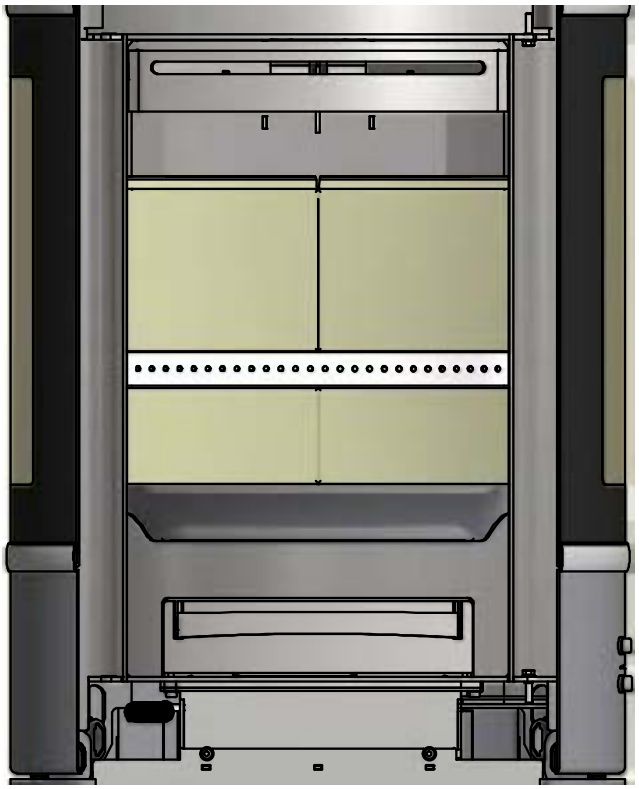

4

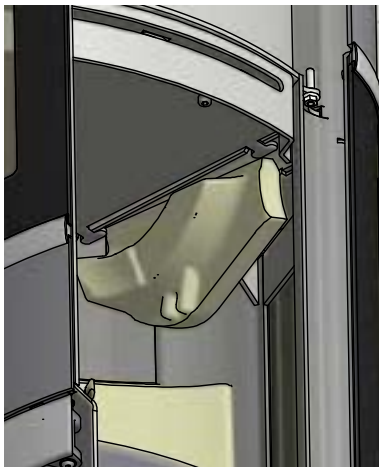

4

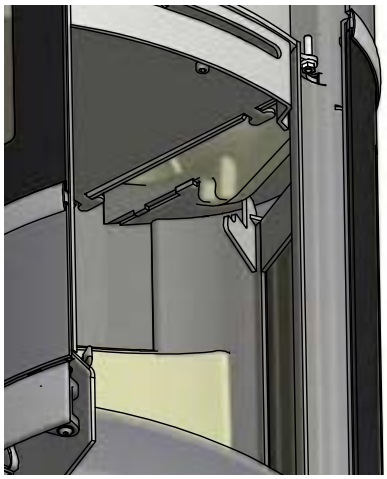

4

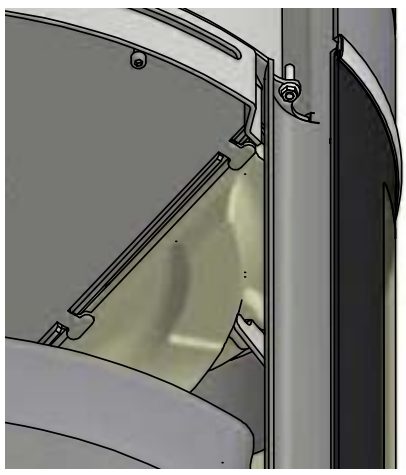

1+ 2 + 3 + 4

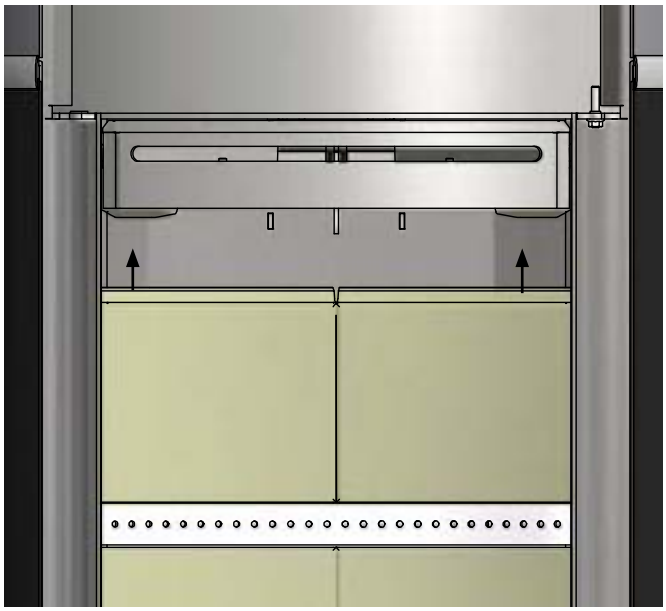

Należy upewnić się, że półki dymowe mają identyczne ułożenie

5

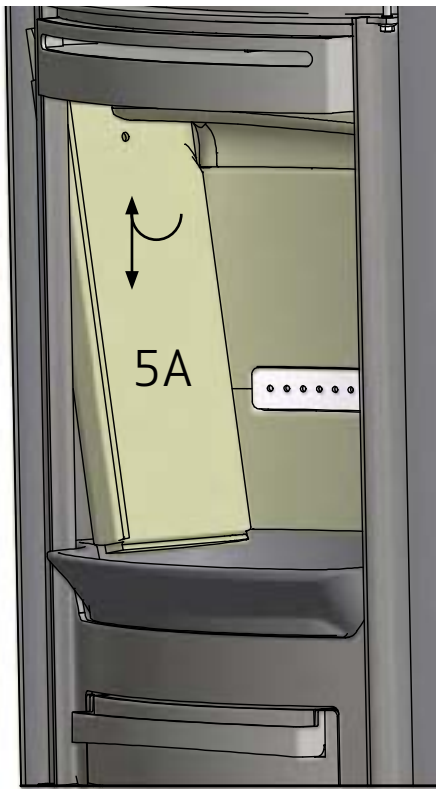

6

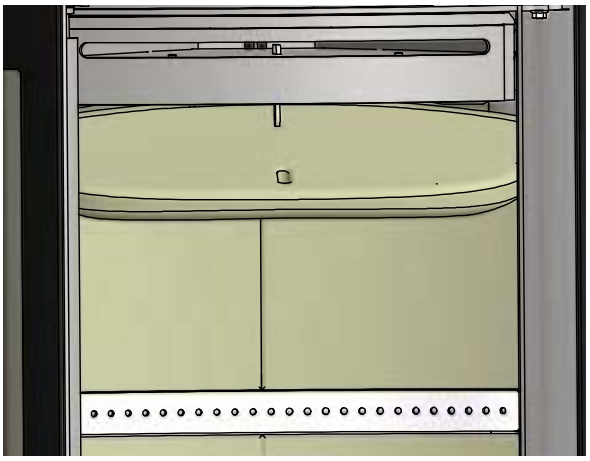

7

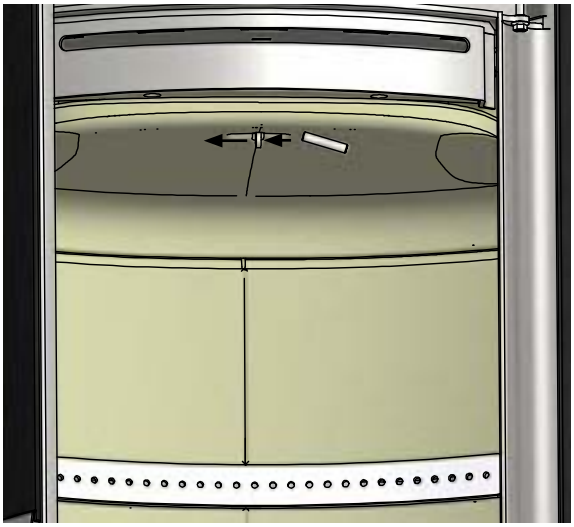

8

Demontaż półek dymowych

Przed wyjęciem półki dymowej, należy wyjąć zatyczkę znajdującą się w płycie dopalającej, by unieść, a następnie wyjąć płytę boczną.

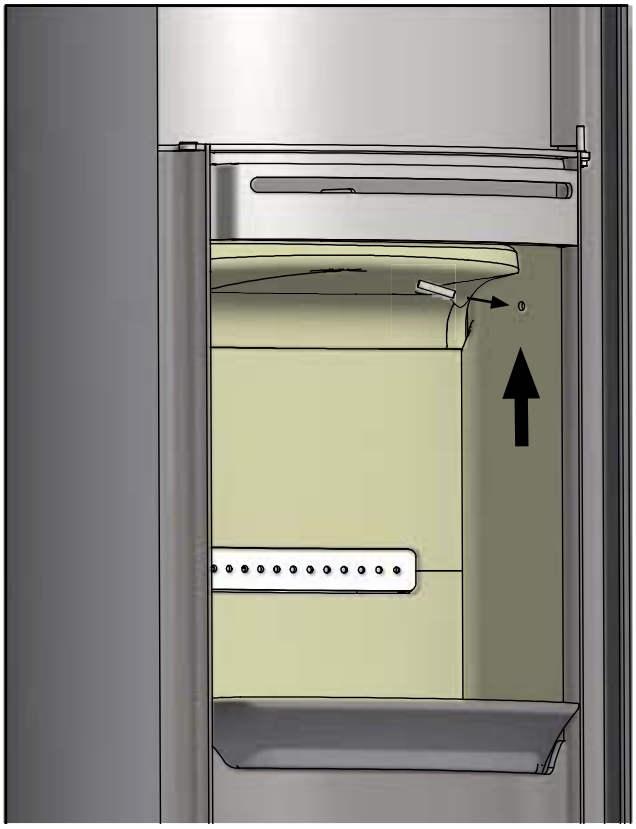

Wydobywanie się dymu

- Wilgotne drewno.
- Brak odpowiedniego ciągu w kominie.
- Wymiary komina nieodpowiednie ze względu na wybrany piec.
- Sprawdzić, czy kanał dymowy/komin nie są zablokowane.
- Przy tylnym wylocie spalin, należy sprawdzić czy rura dymowa nie ogranicza ciągu kominowego.
- Czy komin ma odpowiednią wysokość, biorąc pod uwagę otoczenie?
- Podciśnienie w pomieszczeniu.
- Drzwiczki zostały otwarte przed całkowitym wypaleniem się żaru.

Zbyt szybkie palenie się drewna

- Zawory powietrzne ustawione nieprawidłowo.
- Półki dymowe nieprawidłowo zamontowane lub ich brak.
- Niska jakość drewna opałowego (odpady, palety itp.).
- Zbyt duży komin.

Gromadzenie się sadzy na szybie

- Nieprawidłowe ustawienie natężenia przepływu powietrza wtórnego.
- Nadmiar powietrza pierwotnego.
- Wilgotne drewno.
- Zbyt duże polana użyte do rozpałki.
- Zła jakość drewna opałowego (odpady, palety itp.).
- Brak odpowiedniego ciągu w kominie.
- Podciśnienie w pomieszczeniu.

Intensywne gromadzenie się sadzy w kominie

- Niewłaściwe spalanie (potrzebna większa ilość powietrza).
- Wilgotne drewno.

Powierzchnia pieca zmienia kolor na szary

- Przegrzanie (wskazówki odnoszące się do palenia).

Słabe osiągi ogrzewania

- Wilgotny opał
- Niewystarczająca ilość opału
- Zła jakość drewna opałowego
- Nieprawidłowo zamocowane półki dymowe

Nieprzyjemny zapach pieca

- Lakier na piecu twardnieje, gdy urządzenie stosowane jest po raz pierwszy — może być to źródłem nieprzyjemnego zapachu.
- Proszę otworzyć okno lub drzwi, aby zapewnić odpowiednią wentylację, a także upewnić się, że piec zostanie wystarczająco rozgrzany, tak by można było uniknąć powstawania nieprzyjemnego zapachu w przyszłości.

Gwarancja

Wszystkie opalane drewnem urządzenia firmy Scan wykonywane są z wysokiej jakości materiałów oraz podlegają surowej kontroli jakości przed opuszczeniem zakładu produkcyjnego. Udzielamy pięcioletniej gwarancji na błędy lub usterki produkcyjne.

W trakcie nawiązywania kontaktu ze sprzedawcą, w związku z roszczeniem gwarancyjnym, należy podać numer seryjny pieca.

Gwarancja obejmuje wszystkie części, które zdaniem Scan A/S będą wymagać naprawy lub wymiany na skutek wady produkcyjnej lub konstrukcyjnej.

Gwarancja obejmuje wyłącznie pierwotnego nabywcę produktu i nie może być przenoszona (z wyjątkiem wcześniejszej sprzedaży dealerskiej).

Gwarancja obejmuje jedynie uszkodzenia spowodowane wadami produkcyjnymi lub konstrukcyjnymi.

Elementy nieobjęte gwarancją

- Części ulegające zużyciu, takie jak płyty wewnętrzne komory spalania, deflektory dymu, ruszt popielnika, szyba, płytki i uszczelnienia (z wyjątkiem usterek występujących w momencie dostawy).
- Usterki spowodowane zewnętrznymi wpływami fizykochemicznymi w trakcie transportu, przechowywania i montażu bądź w terminie późniejszym.
- Gromadzenie się sadzy na skutek słabego ciągu kominowego, stosowania wilgotnego drewna lub nieprawidłowej eksploatacji.
- Koszty dodatkowego ogrzewania związanego z naprawą.
- Koszty transportu.
- Koszty instalacji i usunięcia pieca.

Unieważnienie gwarancji

- W przypadku nieprawidłowej instalacji (instalator odpowiada za przestrzeganie przepisów prawa krajowego i lokalnego, a także za stosowanie się do „Instrukcji montażu i obsługi" pieca opalanego drewnem wraz z akcesoriami).
- W przypadku niewłaściwego użytkowania i/lub stosowania zabronionych paliw lub nieoryginalnych części zamiennych (patrz: niniejsza „Instrukcja montaż i obsługi").
- W przypadku usunięcia lub uszkodzenia numeru rejestracyjnego produktu.
- W przypadku wykonywania napraw niezgodnych z naszymi zaleceniami lub zaleceniami autoryzowanego dealera Scan.
- W przypadku wszelkich manipulacji w stosunku do pierwotnego stanu niniejszego produktu Scan lub jego akcesoriów.
- Niniejsza gwarancja obowiązuje jedynie w państwie, do którego opisywany produkt Scan został pierwotnie dostarczony.

Zaleca się używanie oryginalnych części zamiennych lub części zaleconych przez producenta.

Notatki